## Généralités

Ces distributeurs et électrodistributeurs à 5 voies, 2 ou 3 positions, ne peuvent être utilisé que sur embase solo ou montés en batterie. Le privilège particulier de ces caractéristiques dimensionnelles de fonctionnement découlent de normes internationales qui définissent l'interchangeabilité des distributeurs fabriqués par différents constructeurs. Cette norme s'appelle ISO 5599/1 et se réfère obligatoirement aux dimensions du plan de pose, à l'entre axe des vis de fixation, aux caractéristiques du pilote, à la valeur du débit, à la taille des orifices pneumatiques etc.... Sa construction est basée sur le principe à tiroir balancé avec commande pneumatique ou électropneumatique et rappel par ressort mécanique ou pneumatique. La fonction des 3 positions, centre fermé ou centre ouvert, est obtenu par le rappel du tiroir au centre par ressort. L'alimentation des pilotages des distributeurs peut être faite par l'orifice d'alimentation 1(auto alimentation) ou à les orifices de l'embase 12 et 14 (alimentation externe). Deux types distinct de produit existentÊ: une relative à la série 1000 et l'autre à la série 1010. La série 1000 comprend la taille 1 et 2 et est réalisé en métal injecté et dispose d'un sélecteur de fonction sous le pilote électrique qui permet de l'utiliser en pilotage auto alimenté ou en alimentation externe.
**La référence de commande relative au distributeur sont équipé de mécanique M2 ou de bobine S montée.**

**Les bobine homologuée C UL US sont également disponibles (Voir série 300)**

La série 1010 dispose de 3 tailles la taille 1 et 2 réalisées en résine acétal (corps et pilotes) avec une coiffe de protection en aluminium. Par contre pour le distributeur taille 3, nous avons utilisé l'aluminium injecté
avec une coiffe de protection. Dans cette série également, en effectuant une rotation du joint de 180 entre le corps et le pilote, l'alimentation interne devient externe. Pour les électrodistributeurs, on utilise dans ce cas, que les pilotes CNOMO de la série M avec la possibilité de monter les bobines ISO 4400 (DIN 43650) ou la bobine MB 22*22 plus économique.
Pour un fonctionnement sans lubrification, il est utile de monter des joints en polyuréthanne autolubrifiant; dans ce cas la lettre P est rajoutée à la fin de la référence.

**1001.. devient 1031 1051.. devient 1071 1011.. devient 1021**
**1002.. devient 1032 1052.. devient 1072 1012.. devient 1022**
**1013.. devient 1023**

**Attention:** Sur ce type de distributeur, l'association d'une température supérieure à 40°C avec de l'eau ou une forte humidité, peut provoquer une réaction qui pourrait diminuer graduellement des caractéristiques mécaniques des joints. La durée de cette réaction chimique dépend de la température et dans certains cas peut entraîner une diminution de la résistance des joints et par conséquent provoquer des incidents.
**Le distributeur avec des joints en polyéruthane, ne peuvent être utilisé dans une zone climatique tropicale.**

## Utilisation et maintenance

Ces distributeurs ont une durée de vie de 10 à 15 millions de cycles en fonction des conditions d'utilisation. Une bonne lubrification réduit énormément l'usure des joints de même qu'une bonne filtration empêche l'accumulation d'impuretés et par conséquent le mauvais fonctionnement du distributeur.
Vérifier que les conditions d'emploi soient cohérentes, avec les limites indiquées, pression, température, et que les vis de fixations soient serrées avec le couple suivant :

**Taille 1 = 4 Nm** **Taille 2 = 5 Nm** **Taille 3 = 8 Nm**

L'entretien courant du distributeur peut se faire par le remplacement du kit de montage comprenant le tiroir et les joints qui sont sujets à usure.
Cette opération peut être réalisée par chaque utilisateur avec pour seule attention le remontage du distributeur.

ATTENTION : pour la lubrification, il est impératif de n'utiliser que de l'huile hydraulique classe H, par exemple, MAGNA GC 32 (CASTROL).

## Caractéristiques de construction

| Série 1000 | Taille 1 | Taille 2 |
|---|---|---|
| Corps | Zamac injecté | Aluminium |
| Pilote | Zamac injecté | Aluminium |
| Tiroir | Acier | Acier |
| Joints | NBR | NBR |
| Entretoise | Résine acétal | Aluminium |
| Sélecteur | Acier pour ressort | Acier pour ressort |
| Ressort | NBR | NBR |

| Série 1010 | Taille 1 | Taille 2 | Taille 3 |
|---|---|---|---|
| Corps | Technopolymère | Technopolymère | Technopolymère |
| Pilote | Technopolymère | Technopolymère | Technopolymère |
| Tiroir | Acier | Acier | Acier |
| Joints | NBR | NBR | NBR |
| Entretoise | Technopolymère | Technopolymère | Technopolymère |
| Sélecteur | Aluminium | Aluminium | Aluminium |
| Ressort | Acier pour ressort | Acier pour ressort | Acier pour ressort |

## Pneumatique - Ressort - 5/2

Référence de Commande

**1001.52.1.9**

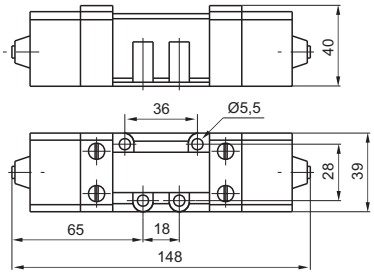


Poids gr.780
Pression minimum de pilotage 2,5 bar

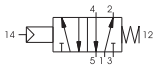


| Caractéristiques de fonctionnement | Fluide | Pression de fonctionnement maxi (bar) | Température °C | Débit à 6 bar avec Δp=1 (Nl/min) |
|---|---|---|---|---|
| | Air filtré et lubrifié | 10 | -5 ÷ +70 | 840 |

## Pneumatique - Différentiel - 5/2

Référence de Commande

**1001.52.1.6**

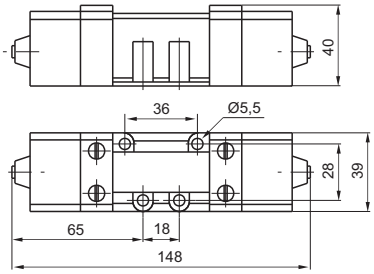


Poids gr.790
Pression minimum de pilotage 2 bar

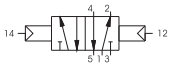


| Caractéristiques de fonctionnement | Fluide | Pression de fonctionnement maxi (bar) | Température °C | Débit à 6 bar avec Δp=1 (Nl/min) |
|---|---|---|---|---|
| | Air filtré et lubrifié | 10 | -5 ÷ +70 | 840 |

## Pneumatique - Pneumatique - 5/2

Référence de Commande

**1001.52.1.8**

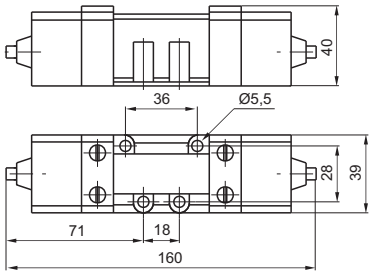


Poids gr.800
Pression minimum de pilotage 1,5 bar

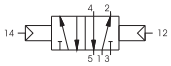


| Caractéristiques de fonctionnement | Fluide | Pression de fonctionnement maxi (bar) | Température °C | Débit à 6 bar avec Δp=1 (Nl/min) |
|---|---|---|---|---|
| | Air filtré et lubrifié | 10 | -5 ÷ +70 | 840 |

## Pneumatique - Pneumatique - 5/3

Référence de Commande

**1001.53.Ⓕ.1.8**

| Ⓕ | FONCTION |
|---|---|
| | 31=Centre Fermée |
| | 32=Centre Ouvert |
| | 33=Centre en pression |

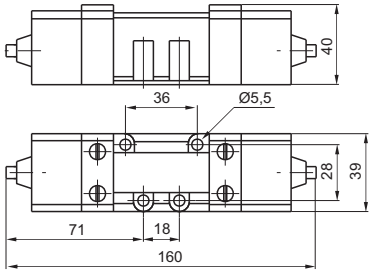


Poids gr.800
Pression minimum de pilotage 3 bar

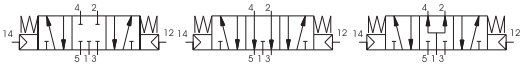


| Caractéristiques de fonctionnement | Fluide | Pression de fonctionnement maxi (bar) | Température °C | Débit à 6 bar avec Δp=1 (Nl/min) |
|---|---|---|---|---|
| | Air filtré et lubrifié | 10 | -5 ÷ +70 | 720 |



Les paramètres techniques peuvent être sujet à modifications sans préavis.

## Électrique - Ressort - 5/2

| Référence de Commande |
|---|
| **1051.52.3.9.M2** |

Poids gr.890
Pression minimum de pilotage 2,5 bar

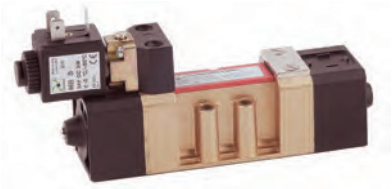

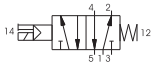


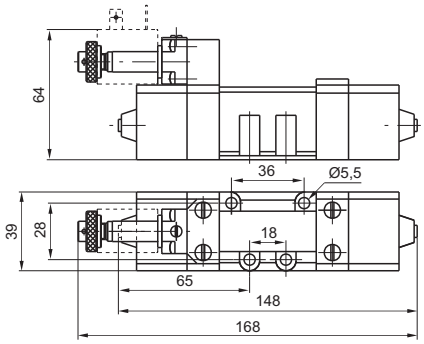


| Caractéristiques de fonctionnement | Fluide | Pression de fonctionnement maxi (bar) | Température °C | Débit à 6 bar avec Δp=1 (Nl/min) |
|---|---|---|---|---|
| | Air filtré et lubrifié | 10 | -5 ÷ +50 | 840 |

## Électrique - Différentiel - 5/2

| Référence de Commande |
|---|
| **1051.52.3.6.M2** |

Poids gr.900
Pression minimum de pilotage 2 bar

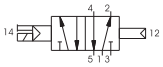


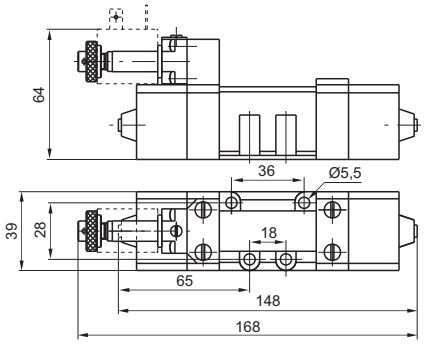


| Caractéristiques de fonctionnement | Fluide | Pression de fonctionnement maxi (bar) | Température °C | Débit à 6 bar avec Δp=1 (Nl/min) |
|---|---|---|---|---|
| | Air filtré et lubrifié | 10 | -5 ÷ +50 | 840 |

## Électrique - Électrique - 5/2

| Référence de Commande |
|---|
| **1051.52.3.5.M2** |

Poids gr.1040
Pression minimum de pilotage 1,5 bar

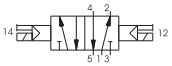


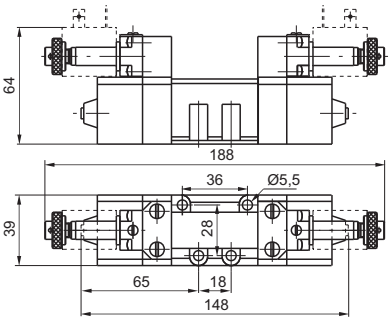


| Caractéristiques de fonctionnement | Fluide | Pression de fonctionnement maxi (bar) | Température °C | Débit à 6 bar avec Δp=1 (Nl/min) |
|---|---|---|---|---|
| | Air filtré et lubrifié | 10 | -5 ÷ +50 | 840 |

## Électrique - Électrique - 5/3

| Référence de Commande |
|---|
| **1051.53.Ⓕ.3.5.M2** |

| Ⓕ | FONCTION |
|---|---|
| | 31=Centre Fermée |
| | 32=Centre Ouvert |
| | 33=Centre en pression |

Poids gr.1040
Pression minimum de pilotage 3 bar

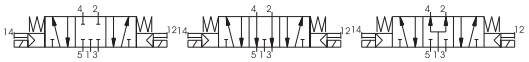


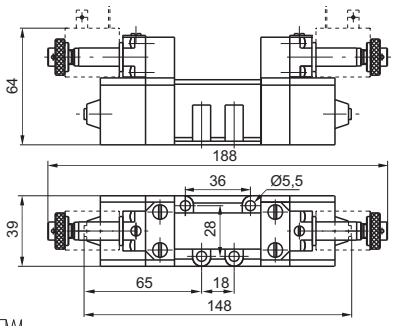


| Caractéristiques de fonctionnement | Fluide | Pression de fonctionnement maxi (bar) | Température °C | Débit à 6 bar avec Δp=1 (Nl/min) |
|---|---|---|---|---|
| | Air filtré et lubrifié | 10 | -5 ÷ +50 | 720 |

## Pneumatique - Différentiel - 5/2

Référence de Commande

**1002.52.1.6**

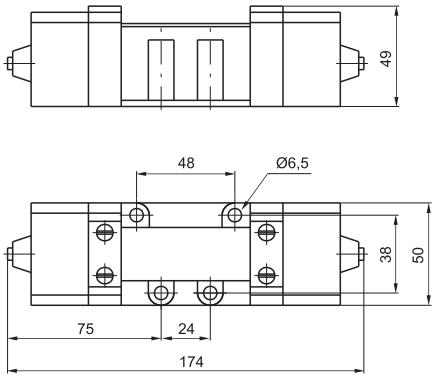


Poids gr.730
Pression minimum de pilotage 2 bar

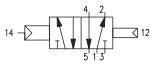


| Caractéristiques de fonctionnement | Fluide | Pression de fonctionnement maxi (bar) | Température °C | Débit à 6 bar avec Δp=1 (Nl/min) |
|---|---|---|---|---|
| | Air filtré et lubrifié | 10 | -5 ÷ +70 | 1700 |

## Pneumatique - Pneumatique - 5/2

Référence de Commande

**1002.52.1.8**

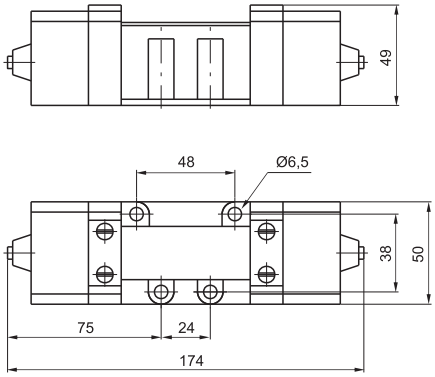


Poids gr.800
Pression minimum de pilotage 1,5 bar

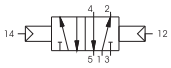


| Caractéristiques de fonctionnement | Fluide | Pression de fonctionnement maxi (bar) | Température °C | Débit à 6 bar avec Δp=1 (Nl/min) |
|---|---|---|---|---|
| | Air filtré et lubrifié | 10 | -5 ÷ +70 | 1700 |

## Pneumatique - Pneumatique - 5/3

Référence de Commande

**1002.53.Ⓕ.1.8**

| | |
|---|---|
| Ⓕ | FONCTION |
| | 31=Centre Fermée |
| | 32=Centre Ouvert |
| | 33=Centre en pression |

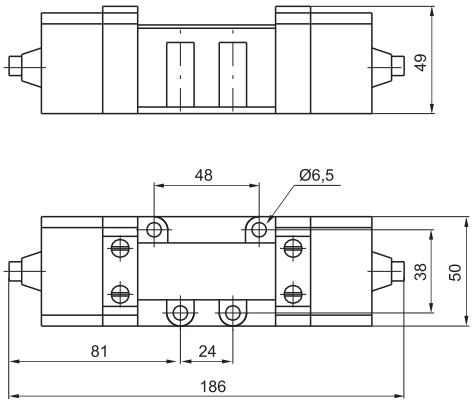


Poids gr.740
Pression minimum de pilotage 3 bar

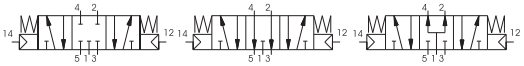


| Caractéristiques de fonctionnement | Fluide | Pression de fonctionnement maxi (bar) | Température °C | Débit à 6 bar avec Δp=1 (Nl/min) |
|---|---|---|---|---|
| | Air filtré et lubrifié | 10 | -5 ÷ +70 | 1700 |



Les paramètres techniques peuvent être sujet à modifications sans préavis.

## Électrique - Différentiel - 5/2

| Référence de Commande |
|---|
| **1052.52.3.6.M2** |

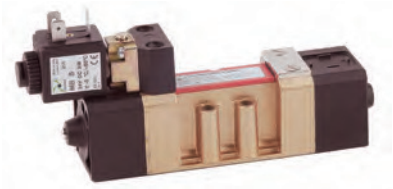

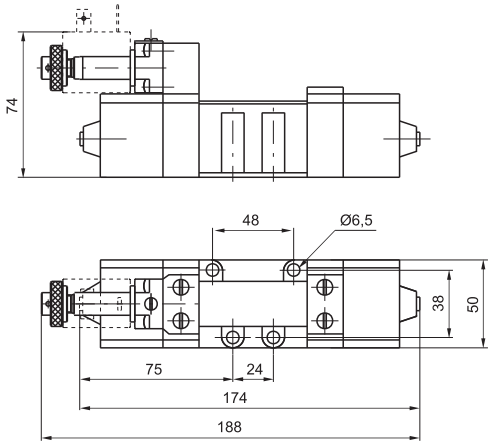


Poids gr.850
Pressione minimum di pilotage 2 bar

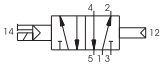


| Caratéristiques de fonctionnement | Fluide | Pression de fonctionnement maxi (bar) | Température °C | Débit à 6 bar avec Δp=1 (Nl/min) |
|---|---|---|---|---|
| | Air filtré et lubrifié | 10 | -5 ÷ +50 | 1700 |

## Électrique - Électrique - 5/2

| Référence de Commande |
|---|
| **1052.52.3.5.M2** |

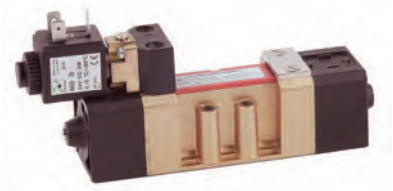

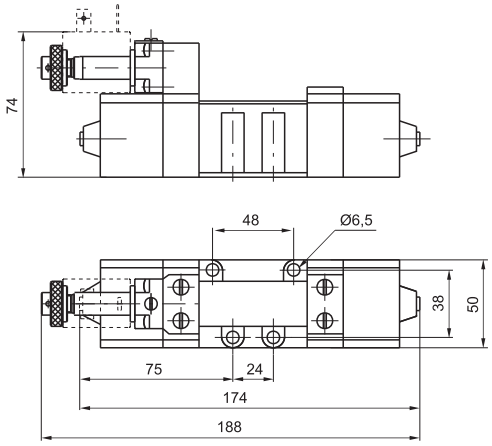


Poids gr.980
Pressione minimum di pilotage 1,5 bar

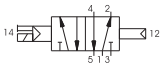


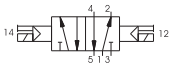


| Caratéristiques de fonctionnement | Fluide | Pression de fonctionnement maxi (bar) | Température °C | Débit à 6 bar avec Δp=1 (Nl/min) |
|---|---|---|---|---|
| | Air filtré et lubrifié | 10 | -5 ÷ +50 | 1700 |

## Électrique - Électrique - 5/3

| Référence de Commande |
|---|
| **1052.53.Ⓕ.3.5.M2** |

| | FONCTION |
|---|---|
| Ⓕ | 31=Centre Fermée |
| | 32=Centre Ouvert |
| | 33=Centre en pression |

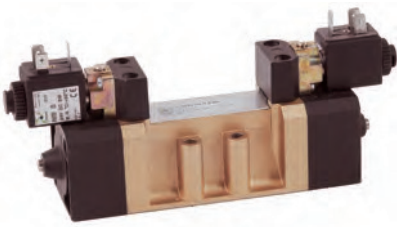

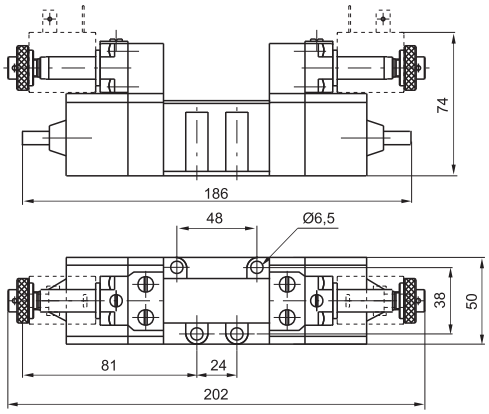


Poids gr.980
Pressione minimum di pilotage 3 bar

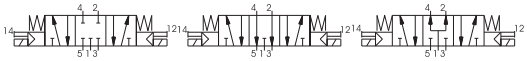


| Caratéristiques de fonctionnement | Fluide | Pression de fonctionnement maxi (bar) | Température °C | Débit à 6 bar avec Δp=1 (Nl/min) |
|---|---|---|---|---|
| | Air filtré et lubrifié | 10 | -5 ÷ +50 | 1700 |

2

## Embase CNOMO pour bobine

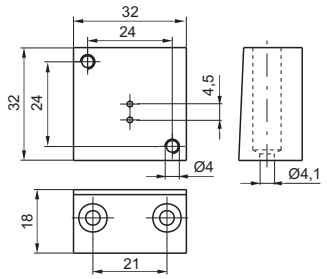


Référence de Commande

**1001.04**

Poids gr.90

## Embase pour microbobine

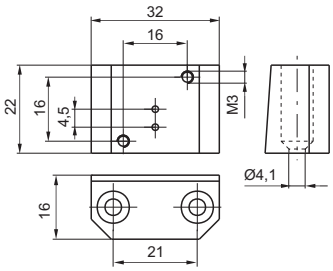


Référence de Commande

**1001.05**

Poids gr.60

## Embase avec sorties inférieures taille 1

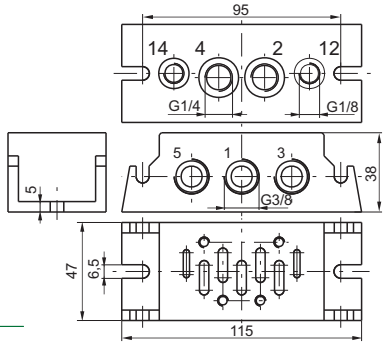


Référence de Commande

**1001.00**

Poids gr.320
1=ÉNTRÉE 2-4=UTILISATION
3-5=ÉCHAPPEMENTS 12-14=PILOTAGE

## Embase pour sorties latérales taille 1

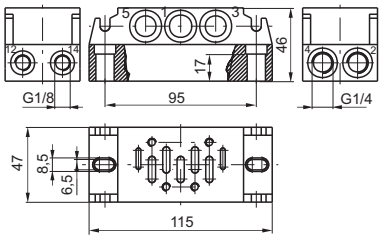


Référence de Commande

**1001.01**

Poids gr.445
1=ÉNTRÉE 2-4=UTILISATION
3-5=ÉCHAPPEMENTS 12-14=PILOTAGE

## Module d'entrée

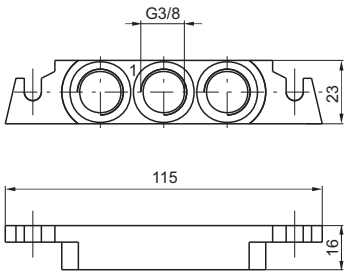


Référence de Commande

**1001.02**

Poids gr.55

Poids gr.55

## Embase pour sorties inférieures taille 2

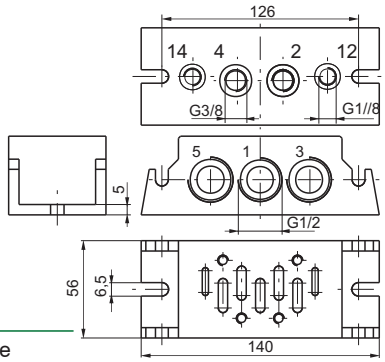


Référence de Commande

**1002.00**

Poids gr.520
1=ÉNTRÉE 2-4=UTILISATION
3-5=ÉCHAPPEMENTS 12-14=PILOTAGE



Les paramètres techniques peuvent être sujet à modifications sans préavis.

## Pneumatique - Ressort - 5/2

Référence de Commande

**1011.52.1.9**

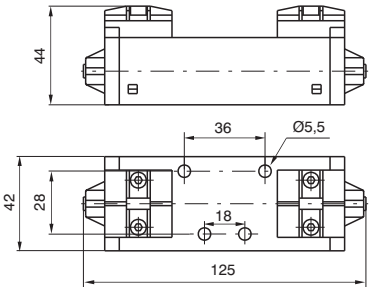


Poids gr.230
Pression minimum de pilotage 2,5 bar

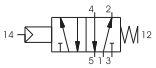


| Caractéristiques de fonctionnement | Fluide | Pression de fonctionnement maxi (bar) | Température °C | Débit à 6 bar avec Δp=1 (Nl/min) |
|---|---|---|---|---|
| | Air filtré et lubrifié | 10 | -5 ÷ +50 | 900 |

## Pneumatique - Différentiel - 5/2

Référence de Commande

**1011.52.1.6**

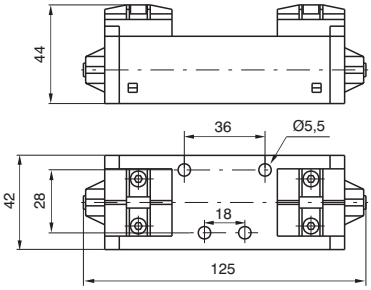


Poids gr.240
Pression minimum de pilotage 2 bar

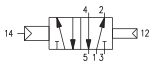


| Caractéristiques de fonctionnement | Fluide | Pression de fonctionnement maxi (bar) | Température °C | Débit à 6 bar avec Δp=1 (Nl/min) |
|---|---|---|---|---|
| | Air filtré et lubrifié | 10 | -5 ÷ +50 | 900 |

## Pneumatique - Pneumatique - 5/2

Référence de Commande

**1011.52.1.8**

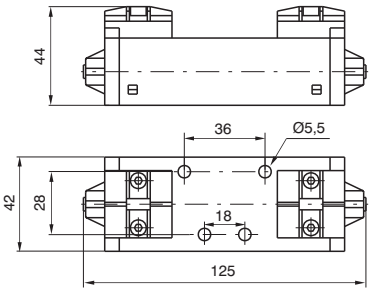


Poids gr.240
Pression minimum de pilotage 1,5 bar

| Caractéristiques de fonctionnement | Fluide | Pression de fonctionnement maxi (bar) | Température °C | Débit à 6 bar avec Δp=1 (Nl/min) |
|---|---|---|---|---|
| | Air filtré et lubrifié | 10 | -5 ÷ +50 | 900 |

## Pneumatique - Pneumatique - 5/3

Référence de Commande

**1011.53.Ⓕ.1.8**

| Ⓕ | FONCTION |
|---|---|
| | 31=Centre Fermée |
| | 32=Centre Ouvert |
| | 33=Centre en pression |

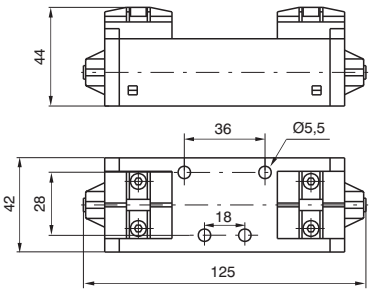


Poids gr.240
Pression minimum de pilotage 3 bar

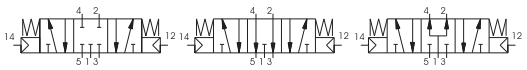


| Caractéristiques de fonctionnement | Fluide | Pression de fonctionnement maxi (bar) | Température °C | Débit à 6 bar avec Δp=1 (Nl/min) |
|---|---|---|---|---|
| | Air filtré et lubrifié | 10 | -5 ÷ +50 | 900 |

2

## Électrique - Ressort - 5/2

| Référence de Commande | |
|---|---|
| **1011.52.3.9.Ⓜ** | |
| Ⓜ | RÉFÉRENCE DE LA MÉCANI- |
| | Voir électrovannes série 300 CNOMO |

Poids gr.290
Pression minimum de pilotage 2,5 bar

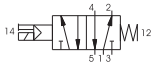


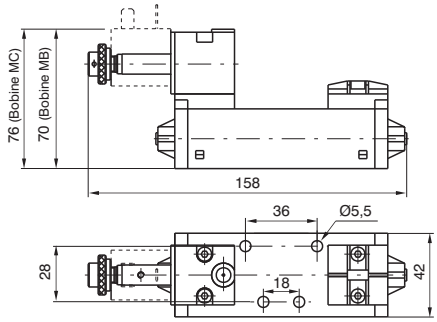


| Caractéristiques de fonctionnement | Fluide | Pression de fonctionnement maxi (bar) | Température °C | Débit à 6 bar avec Δp=1 (Nl/min) |
|---|---|---|---|---|
| | Air filtré et lubrifié | 10 | -5 ÷ +50 | 900 |

## Électrique - Différentiel - 5/2

| Référence de Commande | |
|---|---|
| **1011.52.3.6.Ⓜ** | |
| Ⓜ | RÉFÉRENCE DE LA MÉCANI- |
| | Voir électrovannes série 300 CNOMO |

Poids gr.290
Pression minimum de pilotage 2 bar

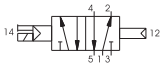


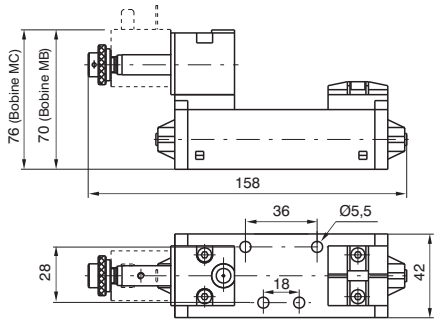


| Caractéristiques de fonctionnement | Fluide | Pression de fonctionnement maxi (bar) | Température °C | Débit à 6 bar avec Δp=1 (Nl/min) |
|---|---|---|---|---|
| | Air filtré et lubrifié | 10 | -5 ÷ +50 | 900 |

## Électrique - Électrique - 5/2

| Référence de Commande | |
|---|---|
| **1011.52.3.5.Ⓜ** | |
| Ⓜ | RÉFÉRENCE DE LA MÉCANI- |
| | Voir électrovannes série 300 CNOMO |

Poids gr.350
Pression minimum de pilotage 1,5 bar

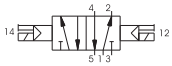


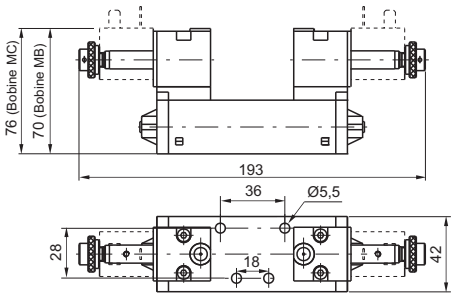


| Caractéristiques de fonctionnement | Fluide | Pression de fonctionnement maxi (bar) | Température °C | Débit à 6 bar avec Δp=1 (Nl/min) |
|---|---|---|---|---|
| | Air filtré et lubrifié | 10 | -5 ÷ +50 | 900 |

## Électrique - Électrique - 5/3

| Référence de Commande | |
|---|---|
| **1011.53.Ⓕ.3.5.Ⓜ** | |
| Ⓕ | FONCTION |
| | 31=Centre Fermée |
| | 32=Centre Ouvert |
| | 33=Centre en pression |
| Ⓜ | RÉFÉRENCE DE LA MÉCANI- |
| | Voir électrovannes série 300 CNOMO |

Poids gr.350
Pression minimum de pilotage 3 bar

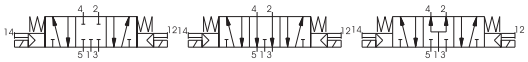


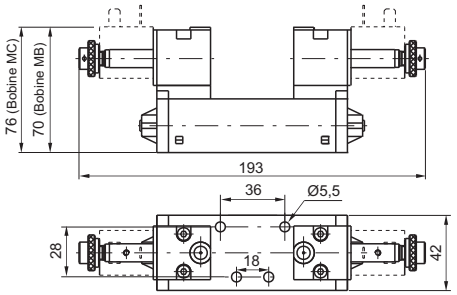


| Caractéristiques de fonctionnement | Fluide | Pression de fonctionnement maxi (bar) | Température °C | Débit à 6 bar avec Δp=1 (Nl/min) |
|---|---|---|---|---|
| | Air filtré et lubrifié | 10 | -5 ÷ +50 | 900 |



Les paramètres techniques peuvent être sujet à modifications sans préavis.

## Pneumatique - Ressort - 5/2

| Référence de Commande |
|---|
| **1012.52.1.9** |

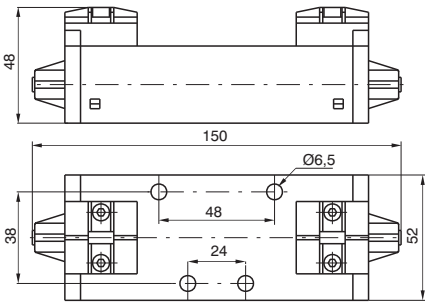


Poids gr.300
Pression minimum de pilotage 2,5 bar

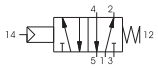


| Caractéristiques de fonctionnement | Fluide | Pression de fonctionnement maxi (bar) | Température °C | Débit à 6 bar avec Δp=1 (Nl/min) |
|---|---|---|---|---|
| | Air filtré et lubrifié | 10 | -5 ÷ +50 | 1600 |

## Pneumatique - Différentiel - 5/2

| Référence de Commande |
|---|
| **1012.52.1.6** |

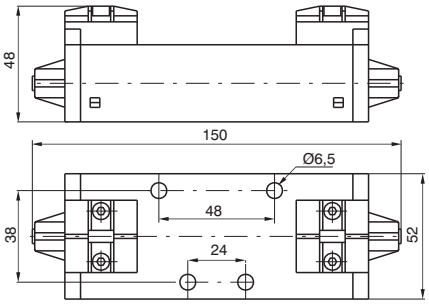


Poids gr.310
Pression minimum de pilotage 2 bar

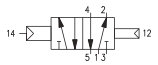


| Caractéristiques de fonctionnement | Fluide | Pression de fonctionnement maxi (bar) | Température °C | Débit à 6 bar avec Δp=1 (Nl/min) |
|---|---|---|---|---|
| | Air filtré et lubrifié | 10 | -5 ÷ +50 | 1600 |

## Pneumatique - Pneumatique - 5/2

| Référence de Commande |
|---|
| **1012.52.1.8** |

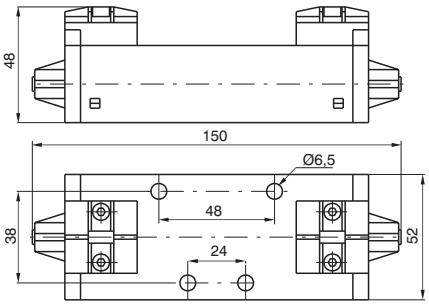


Poids gr.310
Pression minimum de pilotage 1,5 bar

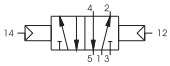


| Caractéristiques de fonctionnement | Fluide | Pression de fonctionnement maxi (bar) | Température °C | Débit à 6 bar avec Δp=1 (Nl/min) |
|---|---|---|---|---|
| | Air filtré et lubrifié | 10 | -5 ÷ +50 | 1600 |

## Pneumatique - Pneumatique - 5/3

| Référence de Commande |
|---|
| **1012.53.Ⓕ.1.8** |

| Ⓕ | FONCTION |
|---|---|
| | 31=Centre Fermée |
| | 32=Centre Ouvert |
| | 33=Centre en pression |

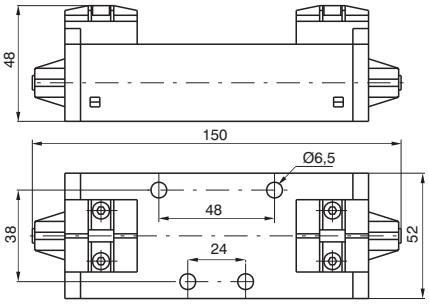


Poids gr.310
Pression minimum de pilotage 3 bar

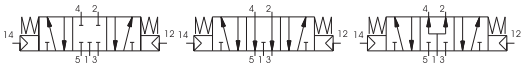


| Caractéristiques de fonctionnement | Fluide | Pression de fonctionnement maxi (bar) | Température °C | Débit à 6 bar avec Δp=1 (Nl/min) |
|---|---|---|---|---|
| | Air filtré et lubrifié | 10 | -5 ÷ +50 | 1600 |

## Électrique - Ressort - 5/2

| Référence de Commande | |
|---|---|
| **1012.52.3.9.Ⓜ** | |
| Ⓜ | RÉFÉRENCE DE LA MÉCANI- |
| | Voir électrovannes série 300 CNOMO |

Poids gr.360
Pression minimum de pilotage 2,5 bar

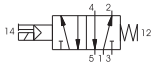


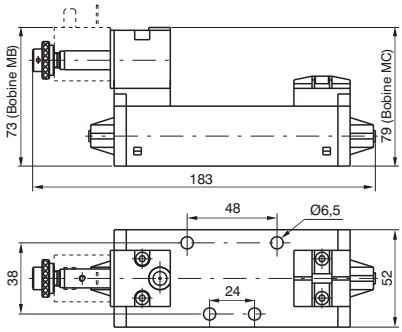


| Caractéristiques de fonctionnement | Fluide | Pression de fonctionnement maxi (bar) | Température °C | Débit à 6 bar avec Δp=1 (Nl/min) |
|---|---|---|---|---|
| | Air filtré et lubrifié | 10 | -5 ÷ +50 | 1600 |

## Électrique - Différentiel - 5/2

| Référence de Commande | |
|---|---|
| **1012.52.3.6.Ⓜ** | |
| Ⓜ | RÉFÉRENCE DE LA MÉCANI- |
| | Voir électrovannes série 300 CNOMO |

Poids gr.360
Pression minimum de pilotage 2 bar

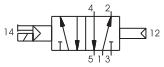


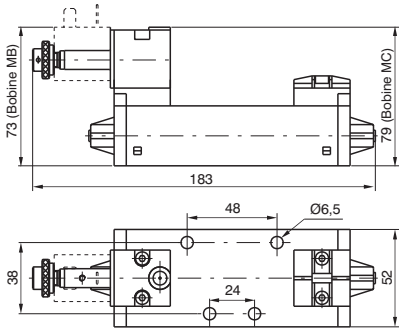


| Caractéristiques de fonctionnement | Fluide | Pression de fonctionnement maxi (bar) | Température °C | Débit à 6 bar avec Δp=1 (Nl/min) |
|---|---|---|---|---|
| | Air filtré et lubrifié | 10 | -5 ÷ +50 | 1600 |

## Électrique - Électrique - 5/2

| Référence de Commande | |
|---|---|
| **1012.52.3.5.Ⓜ** | |
| Ⓜ | RÉFÉRENCE DE LA MÉCANI- |
| | Voir électrovannes série 300 CNOMO |

Poids gr.420
Pression minimum de pilotage 1,5 bar

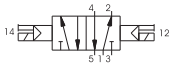


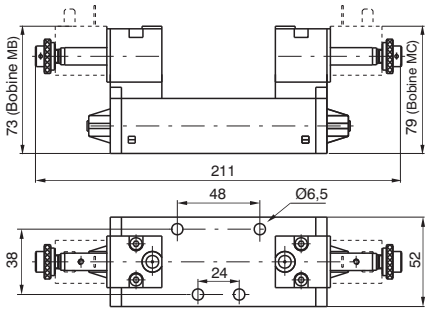


| Caractéristiques de fonctionnement | Fluide | Pression de fonctionnement maxi (bar) | Température °C | Débit à 6 bar avec Δp=1 (Nl/min) |
|---|---|---|---|---|
| | Air filtré et lubrifié | 10 | -5 ÷ +50 | 1600 |

## Électrique - Électrique - 5/3

| Référence de Commande | |
|---|---|
| **1012.53.Ⓕ.3.5.Ⓜ** | |
| Ⓕ | FONCTION |
| | 31=Centre Fermée |
| | 32=Centre Ouvert |
| | 33=Centre en pression |
| Ⓜ | RÉFÉRENCE DE LA MÉCANI- |
| | Voir électrovannes série 300 CNOMO |

Poids gr.420
Pression minimum de pilotage 3 bar

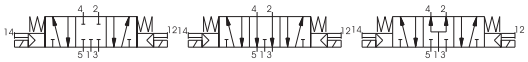


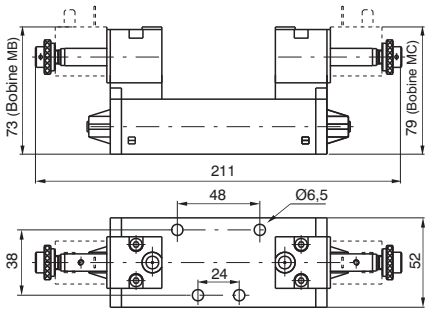


| Caractéristiques de fonctionnement | Fluide | Pression de fonctionnement maxi (bar) | Température °C | Débit à 6 bar avec Δp=1 (Nl/min) |
|---|---|---|---|---|
| | Air filtré et lubrifié | 10 | -5 ÷ +50 | 1600 |



Les paramètres techniques peuvent être sujet à modifications sans préavis.

## Pneumatique - Ressort - 5/2

Référence de Commande

**1013.52.1.9**

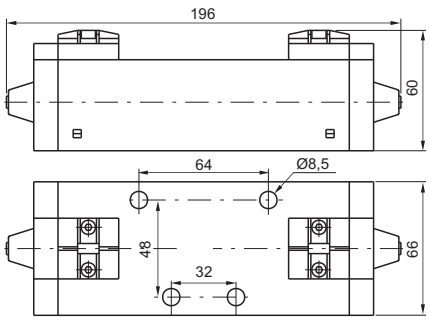


Poids gr.1000
Pression minimum de pilotage 2,5 bar

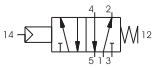


| Caractéristiques de fonctionnement | Fluide | Pression de fonctionnement maxi (bar) | Température °C | Débit à 6 bar avec Δp=1 (Nl/min) |
|---|---|---|---|---|
| | Air filtré et lubrifié | 10 | -5 ÷ +50 | 3600 |

## Pneumatique - Différentiel - 5/2

Référence de Commande

**1013.52.1.6**

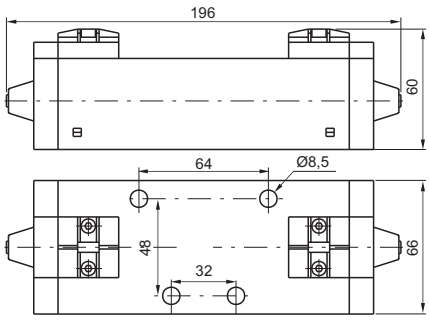


Poids gr.1020
Pression minimum de pilotage 2 bar

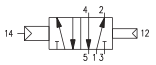


| Caractéristiques de fonctionnement | Fluide | Pression de fonctionnement maxi (bar) | Température °C | Débit à 6 bar avec Δp=1 (Nl/min) |
|---|---|---|---|---|
| | Air filtré et lubrifié | 10 | -5 ÷ +50 | 3600 |

## Pneumatique - Pneumatique - 5/2

Référence de Commande

**1013.52.1.8**

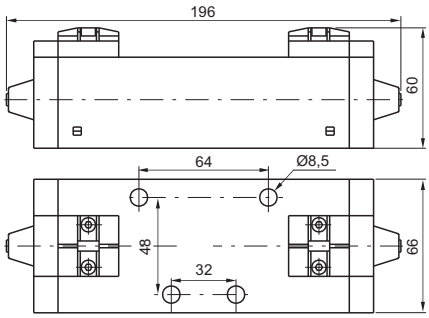


Poids gr.1050
Pression minimum de pilotage 1,5 bar

| Caractéristiques de fonctionnement | Fluide | Pression de fonctionnement maxi (bar) | Température °C | Débit à 6 bar avec Δp=1 (Nl/min) |
|---|---|---|---|---|
| | Air filtré et lubrifié | 10 | -5 ÷ +50 | 3600 |

## Pneumatique - Pneumatique - 5/3

Référence de Commande

**1013.53.Ⓕ.1.8**

| Ⓕ | FONCTION |
|---|---|
| | 31=Centre Fermée |
| | 32=Centre Ouvert |
| | 33=Centre en pression |

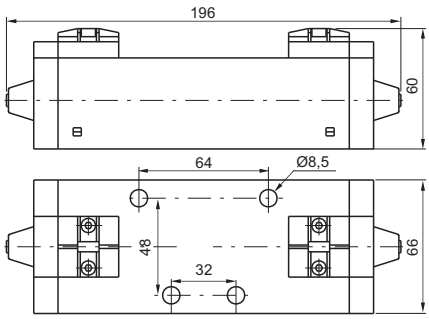


Poids gr.1050
Pression minimum de pilotage 3 bar

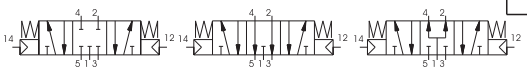


| Caractéristiques de fonctionnement | Fluide | Pression de fonctionnement maxi (bar) | Température °C | Débit à 6 bar avec Δp=1 (Nl/min) |
|---|---|---|---|---|
| | Air filtré et lubrifié | 10 | -5 ÷ +50 | 3000 |

2

## Pneumatique - Ressort - 5/2

| Référence de Commande | |
|---|---|
| **1013.52.3.9.Ⓜ** | |
| Ⓜ | RÉFÉRENCE DE LA MÉCANI- |
| | Voir électrovannes série 300 CNOMO |

Poids gr.1060
Pression minimum de pilotage 2,5 bar

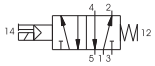


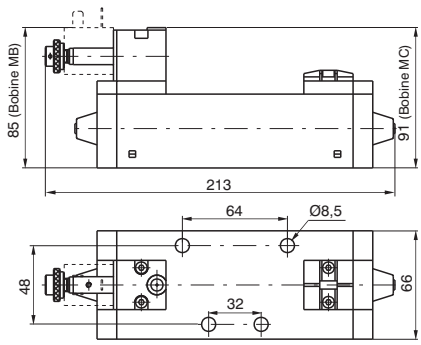


| Caractéristiques de fonctionnement | Fluide | Pression de fonctionnement maxi (bar) | Température °C | Débit à 6 bar avec Δp=1 (Nl/min) |
|---|---|---|---|---|
| | Air filtré et lubrifié | 10 | -5 ÷ +50 | 3600 |

## Pneumatique - Différentiel - 5/2

| Référence de Commande | |
|---|---|
| **1013.52.3.6.Ⓜ** | |
| Ⓜ | RÉFÉRENCE DE LA MÉCANI- |
| | Voir électrovannes série 300 CNOMO |

Poids gr.1080
Pression minimum de pilotage 2 bar

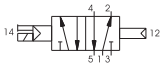


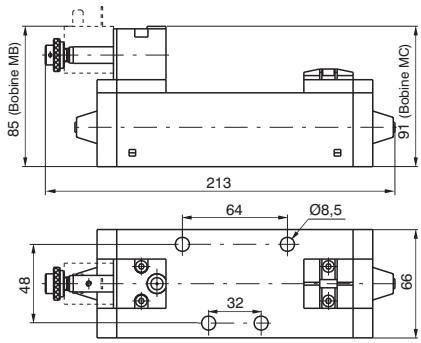


| Caractéristiques de fonctionnement | Fluide | Pression de fonctionnement maxi (bar) | Température °C | Débit à 6 bar avec Δp=1 (Nl/min) |
|---|---|---|---|---|
| | Air filtré et lubrifié | 10 | -5 ÷ +50 | 3600 |

## Pneumatique - Pneumatique - 5/2

| Référence de Commande | |
|---|---|
| **1013.52.3.5.Ⓜ** | |
| Ⓜ | RÉFÉRENCE DE LA MÉCANI- |
| | Voir électrovannes série 300 CNOMO |

Poids gr.1170
Pression minimum de pilotage 1,5 bar

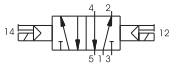


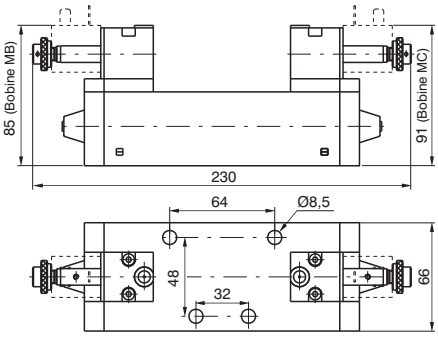


| Caractéristiques de fonctionnement | Fluide | Pression de fonctionnement maxi (bar) | Température °C | Débit à 6 bar avec Δp=1 (Nl/min) |
|---|---|---|---|---|
| | Air filtré et lubrifié | 10 | -5 ÷ +50 | 3600 |

## Pneumatique - Pneumatique - 5/3

| Référence de Commande | |
|---|---|
| **1013.53.Ⓕ.3.5.Ⓜ** | |
| Ⓕ | FONCTION |
| | 31=Centre Fermée |
| | 32=Centre Ouvert |
| | 33=Centre en pression |
| Ⓜ | RÉFÉRENCE DE LA MÉCANI- |
| | Voir électrovannes série 300 CNOMO |

Poids gr.1170
Pression minimum de pilotage 3 bar

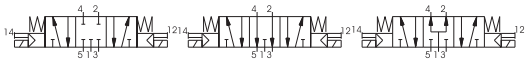


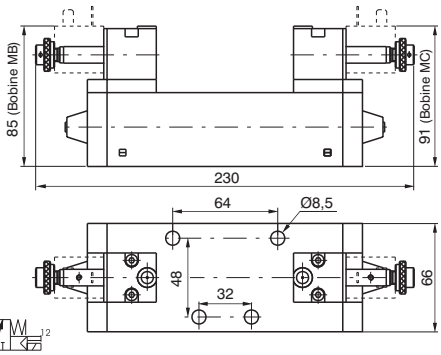


| Caractéristiques de fonctionnement | Fluide | Pression de fonctionnement maxi (bar) | Température °C | Débit à 6 bar avec Δp=1 (Nl/min) |
|---|---|---|---|---|
| | Air filtré et lubrifié | 10 | -5 ÷ +50 | 3000 |



Les paramètres techniques peuvent être sujet à modifications sans préavis.