Généralités

Le tube profilé a 3 rainures en "T" sur trois côtés pour le montage des capteurs 1500._, RS._, HS._, sans adaptateur et avec code 1380.01F pour les capteurs 1580._, MRS._ et MHS._.

Une gamme complète de fixation permet un montage facile en toutes conditions.

Il est intéressant de noter que ces vérins (du Ø32 ou Ø100) ont les mêmes entraxes et taraudages de fixation que la série 1320 ISO6431, ils acceptent donc les mêmes fixations à l'exception du tourillon intermédiaire.

Caractéristiques de construction

Corps	aluminium anodisé dur
Tige	acier C43 chromé (inox pour vérin avec piston magnetiqué Ø20, Ø25)
Piston	aluminium
Flasque avant	aluminium anodisé dur
Fond	aluminium anodisé dur
Joint	Standard: NBR compatible huile, joint de tige PUR (joints PUR ou FPM disponibles sur demande)

Caractéristiques techniques

Fluide	air filtré et lubrifié
Pression max.	10 bar
Température de service	-5°C ÷ +70°C avec joints standards pour piston magnétique ou non -5°C ÷ +80°C avec joints FPM pour piston magnétique -5°C ÷ +80°C avec joints HNBR pour piston magnétique -5°C ÷ +120°C avec joints HNBR pour piston non magnétique -5°C ÷ +150°C avec joints FPM pour piston non magnétique

Pour favoriser la durée de vie de ces vérins, veuillez suivre les conseils suivants:
- utiliser un air propre et lubrifié
- lors du montage, veiller à un bon alignement afin de limiter les contraintes radiales et la flexion de la tige
- éviter les vitesses élevées avec de grandes courses et de lourdes charges produisant une énergie cinétique que le vérin ne pourrait absorber s'il est utilisé en butée (dans ce cas, lui préférer une butée mécanique)
- évaluer les caractéristiques de l'environnement du vérin (haute température, atmosphère agressive, poussières, humidité, etc…)

Important : l'air doit être asséché pour les applications basse température.
Utiliser de l'huile hydraulique classe H (ISO VG32) pour une lubrification continue.
Notre service technique se tient à votre disposition si besoin.

Courses standards

Versions 1501, 1504, 1511, 1514, 1515, 1516, 1517 et 1518:
de 5 à 50 mm par 5 mm pour tous les diamètres.

Version 1502, 1503, 1512 e 1513:
5 et 10 mm pour tous les diamètres.

Version avec dispositif anti-rotation:

Ø 20 et Ø 25	de 5 à 40 mm par 5 mm.
Ø 32 et Ø 40	de 5 à 50 mm par 5 mm.
Ø 50 et Ø 63	de 5 à 60 mm par 5 mm.
Ø 80 et Ø 100	de 5 à 80 mm par 5 mm.

Sous réserves de modifications sans préavis

Version double effet

Référence de commande

1501.Ø.course joints standard
1501.Ø.course.V joints FPM
1501.Ø.course.T joints HNBR

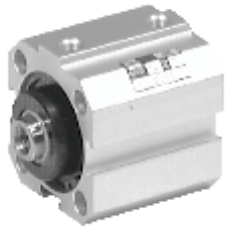

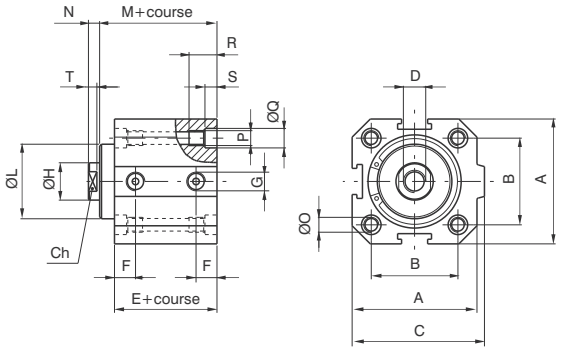

Version double effet avec piston magnétique

Référence de commande

1511.Ø.course joints standard
1511.Ø.course.V joints FPM
1511.Ø.course.T joints HNBR

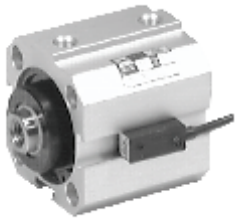

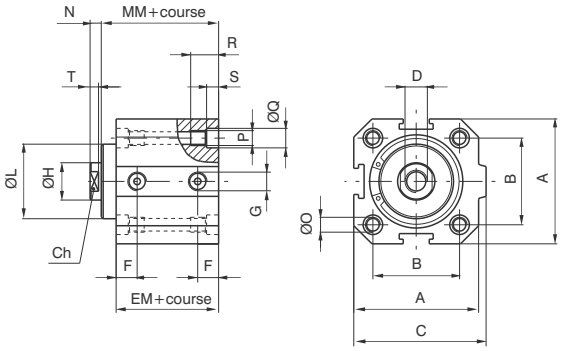

Alésage	20	25	32	40	50	63	80	100
A	35	41	48	57	67	80	100	120
B	26	28	32,5	38	46,5	56,5	72	89
C	39,5	44,5	52	61	71	84	106	126
D	M4x8	M5x10	M6x12	M10x15	M12x18	M12x18	M16x20	M16x20
E	29	30,5	32	33,5	35	38	44	47
EM	34	35,5	37	38,5	40	43	49	52
F	9	9,15	9,75	10,5	11	11,25	13,75	15,25
G	G 1/8"	G 1/8"	G 1/8"	G 1/8"	G 1/8"	G 1/8"	G 3/8"	G 3/8"
Ø H	8	10	12	16	20	20	25	25
Ø L $^{\pm 0,05}$ ($^{0}_{-0,1}$ pour Ø80 et Ø 100)	17	20,5	26	31	39	40	55	55
M	32	33	35,5	39,5	43	46	51,5	54,5
MM	37	38	40,5	44,5	48	51	56,5	59,5
N	4	4	4	5	6	6	8	8
Ø O	4,3	5,3	5,3	5,3	7	7	9	9
P	M5	M6	M6	M6	M8	M8	M10	M10
Ø Q	7,5	8,5	8,5	8,5	10,5	10,5	13,5	13,5
R	15	18	18	18	22	22	30	30
S	4,5	5,5	5,5	5,5	6,5	6,5	8,5	8,5
T	3	3	3	4	4,5	4,5	5,5	5,5
Ch	6	8	10	13	17	17	22	22

Non magnétique

Poids	course 0	75	110	170	260	400	600	800	1500
gr.	par 10 mm.	20	30	40	60	80	100	120	145

Magnétique

Poids	course 0	90	130	200	310	460	700	910	1620
gr.	par 10 mm.	20	30	40	60	80	100	120	145

Version simple effet ressort avant

Référence de commande

1502.Ø.course joints standard
1502.Ø.course.V joints FPM
1502.Ø.course.T joints HNBR

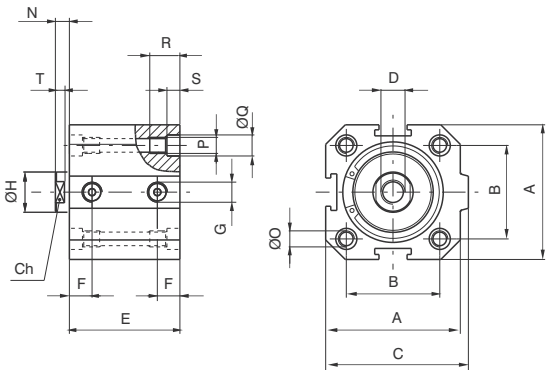

Version simple effet ressort avant avec piston magnétique

Référence de commande

1512.Ø.course joints standard
1512.Ø.course.V joints FPM
1512.Ø.course.T joints HNBR

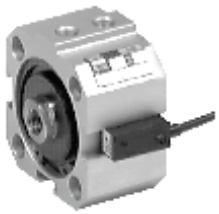

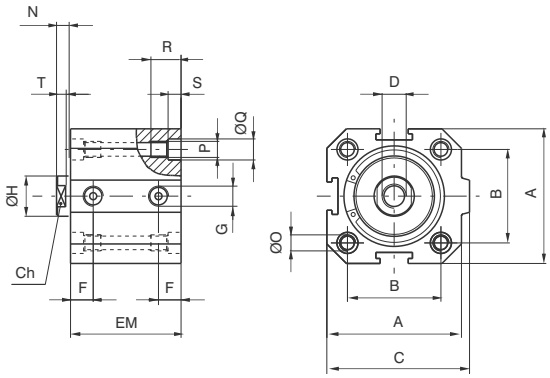

Alésage		20	25	32	40	50	63	80	100
A		35	41	48	57	67	80	100	120
B		26	28	32,5	38	46,5	56,5	72	89
C		39,5	44,5	52	61	71	84	106	126
D		M4X8	M5X10	M6X12	M10X15	M12X18	M12X18	M16X20	M16X20
E	course 5	29	30,5	32	33,5	35	38	44	47
	course 10	34	35,5	37	38,5	40	43	49	52
EM	course 5	34	35,5	37	38,5	40	43	49	52
	course 10	39	40,5	42	43,5	45	48	54	57
F		9	9,15	9,75	10,5	11	11,25	13,75	15,25
G		G 1/8"	G 1/8"	G 1/8"	G 1/8"	G 1/8"	G 1/8"	G 3/8"	G 3/8"
Ø H		8	10	12	16	20	20	25	25
N		4	4	4	5	6	6	8	8
Ø O		4,3	5,3	5,3	5,3	7	7	9	9
P		M5	M6	M6	M6	M8	M8	M10	M10
Ø Q		7,5	8,5	8,5	8,5	10,5	10,5	13,5	13,5
R		15	18	18	18	22	22	30	30
S		4,5	5,5	5,5	5,5	6,5	6,5	8,5	8,5
T		3	3	3	4	4,5	4,5	5,5	5,5
Ch		6	8	10	13	17	17	22	22

Non magnétique

Poids gr.	course 5	70	105	160	250	370	550	750	1440
	course 10	80	120	180	280	410	600	810	1500

Magnétique

Poids gr.	course 5	85	125	190	300	430	650	860	1560
	course 10	95	140	210	330	470	700	920	1620

Sous réserves de modifications sans préavis

Version simple effet ressort arrière

Référence de commande

1503.Ø.course joints standard
1503.Ø.course.V joints FPM
1503.Ø.course.T joints HNBR

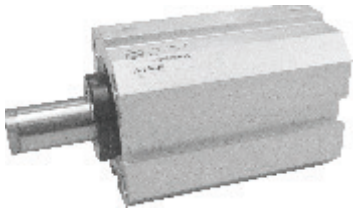

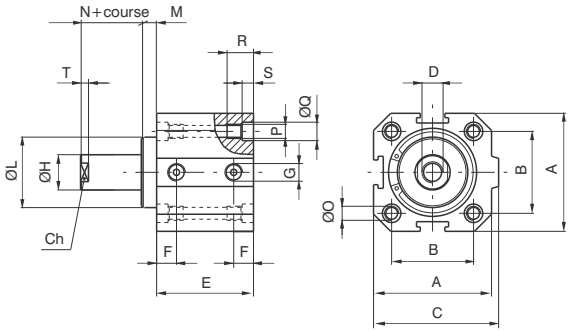

Version simple effet ressort arrière avec piston magnétique

Référence de commande

1513.Ø.course joints standard
1513.Ø.course.V joints FPM
1513.Ø.course.T joints HNBR

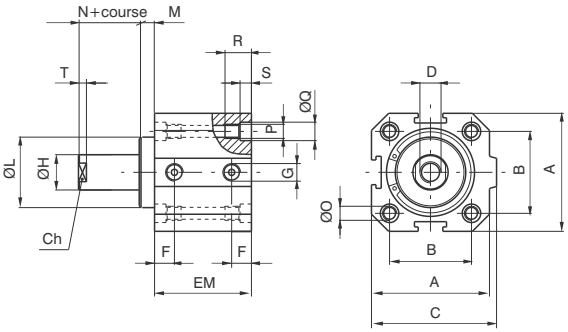

Alésage		20	25	32	40	50	63	80	100
A		35	41	48	57	67	80	100	120
B		26	28	32,5	38	46,5	56,5	72	89
C		39,5	44,5	52	61	71	84	106	126
D		M4X8	M5X10	M6X12	M10X15	M12X18	M12X18	M16X20	M16X20
E	course 5	29	30,5	32	33,5	35	38	44	47
	course 10	34	35,5	37	38,5	40	43	49	52
EM	course 5	34	35,5	37	38,5	40	43	49	52
	course 10	39	40,5	42	43,5	45	48	54	57
F		9	9,15	9,75	10,5	11	11,25	13,75	15,25
G		G 1/8"	G 1/8"	G 1/8"	G 1/8"	G 1/8"	G 1/8"	G 3/8"	G 3/8"
Ø H		8	10	12	16	20	20	25	25
Ø L $^{\pm 0,05}$ ($^{0}_{-0,1}$ pour Ø80 et Ø 100)		17	20,5	26	31	39	40	55	55
M		3	2,5	3,5	6	8	8	7,5	7,5
N		4	4	4	5	6	6	8	8
Ø O		4,3	5,3	5,3	5,3	7	7	9	9
P		M5	M6	M6	M6	M8	M8	M10	M10
Ø Q		7,5	8,5	8,5	8,5	10,5	10,5	13,5	13,5
R		15	18	18	18	22	22	30	30
S		4,5	5,5	5,5	5,5	6,5	6,5	8,5	8,5
T		3	3	3	4	4,5	4,5	5,5	5,5
Ch		6	8	10	13	17	17	22	22

Non magnétique

Poids	course 5	70	105	160	250	370	550	750	1440
gr.	course 10	80	120	180	280	410	600	810	1500

Magnétique

Poids	course 5	85	125	190	300	430	650	860	1560
gr.	course 10	95	140	210	330	470	700	920	1620

Version double effet - double tige

Référence de commande

1504.Ø.course joints standard
1504.Ø.course.V joints FPM
1504.Ø.course.T joints HNBR

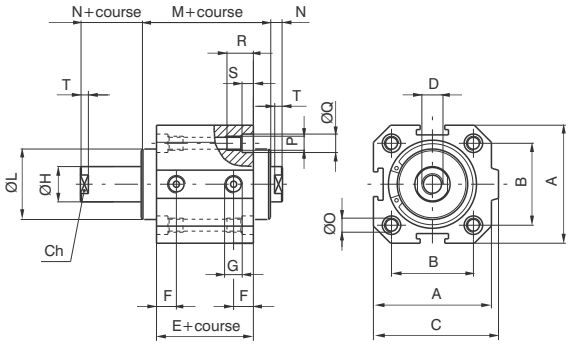

Version double effet - double tige avec piston magnétique

Référence de commande

1514.Ø.course joints standard
1514.Ø.course.V joints FPM
1514.Ø.course.T joints HNBR

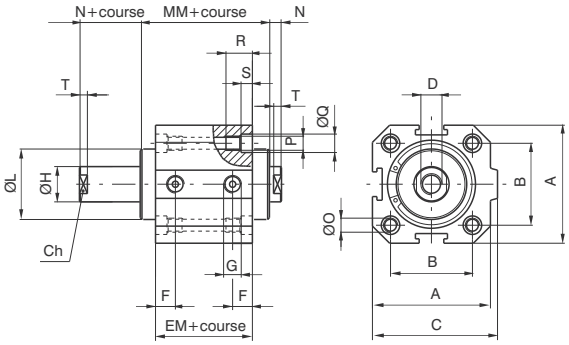

Alésage	20	25	32	40	50	63	80	100
A	35	41	48	57	67	80	100	120
B	26	28	32,5	38	46,5	56,5	72	89
C	39,5	44,5	52	61	71	84	106	126
D	M4X8	M5X10	M6X12	M10X15	M12X18	M12X18	M16X20	M16X20
E	29	30,5	32	33,5	35	38	44	47
EM	34	35,5	37	38,5	40	43	49	52
F	9	9,15	9,75	10,5	11	11,25	13,75	15,25
G	G 1/8"	G 1/8"	G 1/8"	G 1/8"	G 1/8"	G 1/8"	G 3/8"	G 3/8"
Ø H	8	10	12	16	20	20	25	25
Ø L $\pm 0{,}05$ ($^{0}_{-0{,}1}$ pour Ø80 et Ø100)	17	20,5	26	31	39	40	55	55
M	35	35,5	39	45,5	51	54	59	62
MM	40	40,5	44	50,5	56	59	64	67
N	4	4	4	5	6	6	8	8
Ø O	4,3	5,3	5,3	5,3	7	7	9	9
P	M5	M6	M6	M6	M8	M8	M10	M10
Ø Q	7,5	8,5	8,5	8,5	10,5	10,5	13,5	13,5
R	15	18	18	18	22	22	30	30
S	4,5	5,5	5,5	5,5	6,5	6,5	8,5	8,5
T	3	3	3	4	4,5	4,5	5,5	5,5
Ch	6	8	10	13	17	17	22	22

Non magnétique

Poids	course 0	90	130	200	320	460	670	1100	1680
gr.	par 10 mm.	20	35	50	70	90	110	155	185

Magnétique

Poids	course 0	105	160	240	380	530	740	1210	1820
gr.	par 10 mm.	20	35	50	70	90	110	155	185

Sous réserves de modifications sans préavis

Vérin tandem fond

Référence de commande

1515.Ø.course.course 1 joints standard
1515.Ø.course.course 1.V joints FPM
1515.Ø.course.course 1.T joints HNBR
1515.Ø.course.course 1.M joints standard, piston magnétique
1515.Ø.course.course 1.MV joints FPM, piston magnétique
1515.Ø.course.course 1.MT joints HNBR, piston magnétique

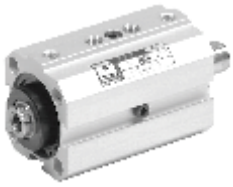

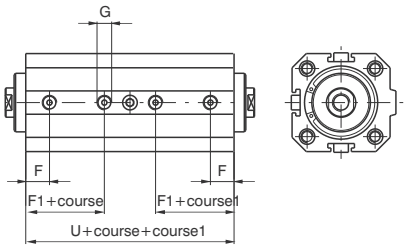

Vérin tandem tige commune

Référence de commande

1516.Ø.course joints standard
1516.Ø.course.V joints FPM
1516.Ø.course.T joints HNBR
1516.Ø.course.M joints standard, piston magnétique
1516.Ø.course.MV joints FPM, piston magnétique
1516.Ø.course.MT joints HNBR, piston magnétique

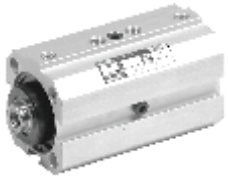

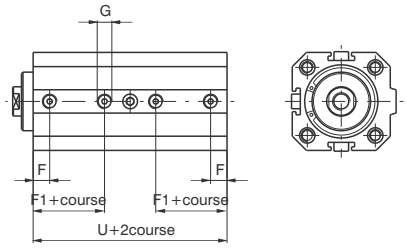

Vérin tandem tige indépendante

Référence de commande

1517.Ø.course.course 1 joints standard
1517.Ø.course.course 1.V joints FPM
1517.Ø.course.course 1.T joints HNBR
1517.Ø.course.course 1.M joints standard, piston magnétique
1517.Ø.course.course 1.MV joints FPM, piston magnétique
1517.Ø.course.course 1.MT joints HNBR, piston magnétique

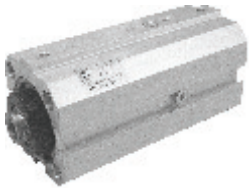

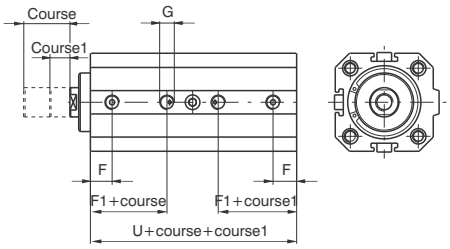

Vérin tandem fond tige commune

Référence de commande

1518.Ø.course.course 1 joints standard
1518.Ø.course.course 1.V joints FPM
1518.Ø.course.course 1.T joints HNBR
1518.Ø.course.course 1.M joints standard, piston magnétique
1518.Ø.course.course 1.MV joints FPM, piston magnétique
1518.Ø.course.course 1.MT joints HNBR, piston magnétique

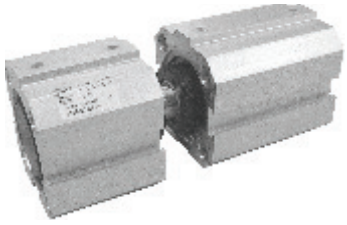

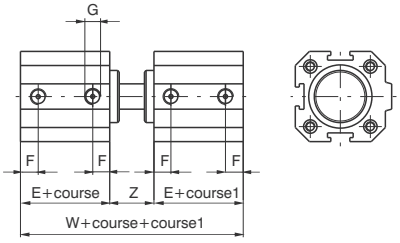

Alésage	20	25	32	40	50	63	80	100
E	29	30,5	32	33,5	35	38	44	47
F	9	9,15	9,75	10,5	11	11,25	13,75	15,25
F1	17,5	18,35	19,75	20,5	21,5	24,25	24,75	26,25
G	G 1/8"	G 1/8"	G 1/8"	G 1/8"	G 1/8"	G 1/8"	G 3/8"	G 3/8"
U	59	60,5	67	68,5	70	78	89	97
W	72	74	79	89	98	104	119	125
Z	14	13	15	22	28	28	31	31

Variante avec piston magnétique

E	34	35,5	37	38,5	40	43	49	52
F1	22,5	23,35	24,75	25,5	26,5	29,25	29,75	31,25
U	69	70,5	77	78,5	80	88	99	107
W	82	84	89	99	108	114	129	135

Version double effet

Référence de commande
1501.Ø.course.AR joints standard **1501.Ø.course.AR.V** joints FPM **1501.Ø.course.AR.T** joints HNBR

Version double effet magnétique

Référence de commande
1511.Ø.course.AR joints standard **1511.Ø.course.AR.V** joints FPM **1511.Ø.course.AR.T** joints HNBR

Vérin avec dispositif anti-rotation

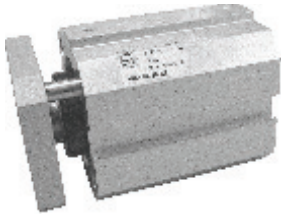

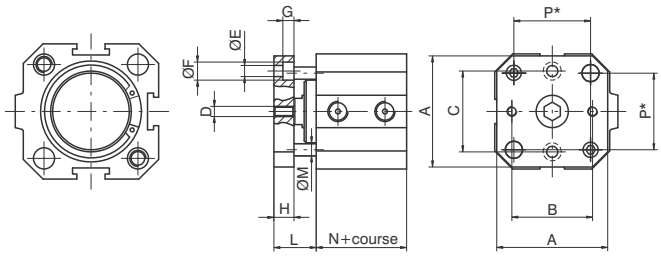

* = entraxe entre les colonnes du support anti-rotation.

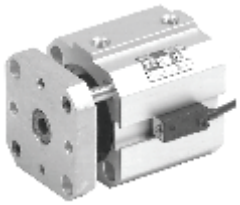

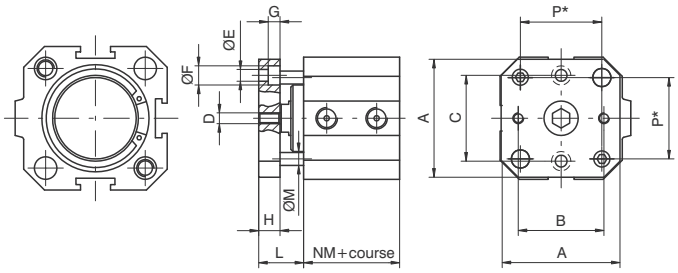

* = entraxe entre les colonnes du support anti-rotation.

Il est possible, sur demande, d'avoir les quatre taraudages à l'arrière du vérin comme sur la version de base standard.

Alésage		20	25	32	40	50	63	80	100
A		35	40	45	55	65	80	100	120
B		22	26	32	40	50	62	82	103
C		22	28	34	40	50	62	82	103
D		M 4	M 5	M 5	M 5	M 6	M 6	M 6	M 8
Ø E		4,5	5,5	5,5	5,5	6,5	8,5	8,5	8,5
Ø F		7,5	9	9	9	10,5	13,5	13,5	13,5
G		4,5	5,5	5,5	5,5	6,5	8,5	8,5	8,5
H		8	8	10	10	12	12	15	15
L		15	14,5	17,5	21	26	26	30,5	30,5
Ø M		6	6	6	6	8	8	10	10
N		29	30,5	32	33,5	35	38	44	47
NM		34	35,5	37	38,5	40	43	49	52
P		26	28	32,5	38	46,5	56,5	72	89
Course maxi conseillée		40	40	50	50	60	60	80	80
Poids	course 0	40	50	70	90	200	250	490	650
gr.	par 10 mm	5	5	5	5	10	10	20	20

Sous réserves de modifications sans préavis

Articulation arrière femmelle

Référence de commande
1500.Ø.09F

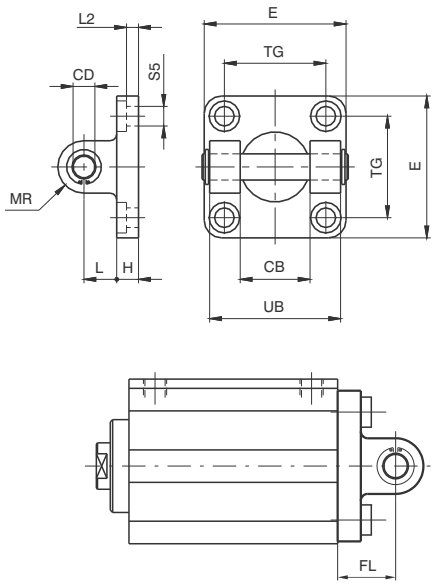

Permet la fixation du vérin sur un plan soit parallèle soit perpendiculaire à l'axe de la tige avec la possibilité pour le vérin d'osciller et s'autoaligner avec la charge à déplacer. Elle est réalisée en alliage d'aluminium injecté et peint en noir.

Alésage	20	25	32	40	50	63	80	100
CB (h 9)	16	20	26	28	32	40	50	60
CD (H 9)	8	10	10	12	12	16	16	20
E	35	40	45	52	65	75	95	115
H	6	8	9	9	11	11	14	14
L	12	12	13	16	16	21	22	27
MR	8	9	10	12	12	16	16	20
TG	26	28	32,5	38	46,5	56,5	72	89
UB	35	40	45	52	60	70	90	110
FL	18	20	22	25	27	32	36	41
L2	/	/	5,5	5,5	6,5	6,5	10	10
S5 (H13)	5,5	6,6	6,6	6,6	9	9	11	11
Poids gr.	45	75	80	130	185	310	530	910

Articulation arrière mâle

Référence de commande
1500.Ø.09/1F

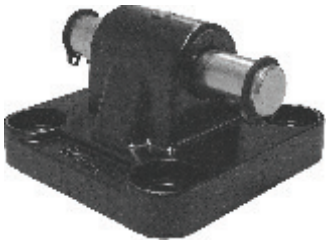

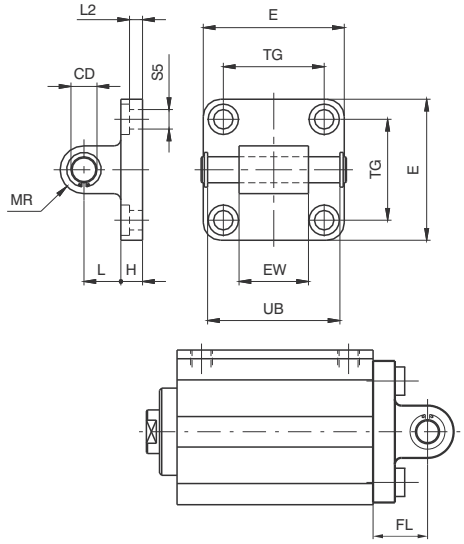

Permet la fixation du vérin sur un plan soit parallèle soit perpendiculaire à l'axe de la tige avec la possibilité pour le vérin d'osciller et s'autoaligner avec la charge à déplacer. Elle est réalisée en alliage d'aluminium injecté et peint en noir.

Alésage	20	25	32	40	50	63	80	100
CD (h 9)	8	10	10	12	12	16	16	20
E	35	40	45	52	65	75	95	115
EW	16	20	26	28	32	40	50	60
H	6	8	9	9	11	11	14	14
L	12	12	13	16	16	21	22	27
MR	8	9	10	12	12	16	16	20
TG	26	28	32,5	38	46,5	56,5	72	89
UB	35	40	46	53	61	71	91	111
FL	18	20	22	25	27	32	36	41
L2	/	/	5,5	5,5	6,5	6,5	10	10
S5 (H 13)	5,5	6,6	6,6	6,6	9	9	11	11
Poids gr.	53	85	90	130	190	340	580	960

Vis de fixation pour profil

Référence de commande
1500.15F (du Ø20 à Ø32) **1500.16F** (du Ø40 à Ø63) **1500.18F** (Ø80 et Ø100)

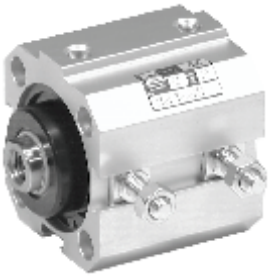

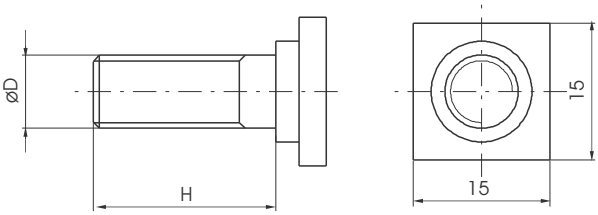

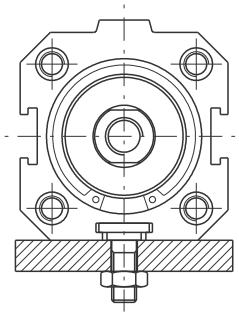

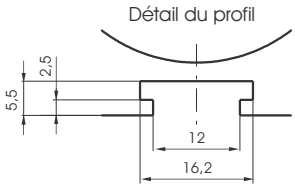

Exemple de montage avec vis à tête carré à plat ou sur parois

Alésage	20	25	32	40	50	63	80	100
ØD	M6	M6	M6	M8	M8	M8	M10	M10
H	15	15	15	20	20	20	25	25
Poids gr.	10			18			25	

Mamelon fileté norme ISO

Référence de commande
1500.Ø.17F

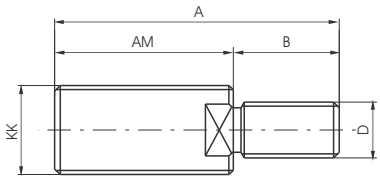

Ce mamelon est monté sur la tige des vérins compacts en gardant l'encombrement de la norme ISO de la tige (ISO 6432 pour vérins de Ø20 et Ø25 ; ISO 6431 pour les vérins de Ø32 au Ø100).

Alésage	20	25	32	40	50	63	80	100
KK	M8x1,25	M10x1,25	M10x1,25	M12x1,25	M16x1,5	M16x1,5	M20x1,5	M20x1,5
AM	20	22	22	24	32	32	40	40
A	26	30	32	36	47	47	58	58
B	6	8	10	12	15	15	18	18
D	M4	M5	M6	M10	M12	M12	M16	M16
Poids gr.	8	15	16	27	65	65	110	110

Sous réserves de modifications sans préavis