Généralités

La durée et la sécurité d'un ensemble pneumatique, dépend de la qualité de l'air utilisé. La présence d'impureté contenue dans l'air provient principalement du compresseur et des condensats, qui favorisent l'usure des joints et de l'état de surface, compromettant ainsi le bon fonctionnement et la durée de vie des composants pneumatiques.

Caractéristiques de construction et de fonctionnement

Le principal avantage de ces composants pour le traitement de l'air est qu'ils sont modulaires et que l'on peut les assembler sans aucun élément supplémentaire, ce qui permet une meilleure gestion des pièces de rechange.
Pour la même taille deux versions ont été réalisées, une avec un corps en zamac et l'autre avec un corps en technopolymère renforcé avec des inserts taraudés en laiton. La cuve est en matière thermoplastique transparente, elle peut être fournie, sur demande, avec une protection anti choc, mais qui permet néanmoins une bonne visibilité du niveau des condensats ou de l'huile pour la lubrification sous n'importe quel angle de vision. Le filtre a un robinet de purge des condensats qui peut être utilisé en manuel ou semi automatique; avec la possibilité d'équiper la cuve d'une purge automatique. La poignée de réglage de la pression est ergonomique et peut être bloquée en position. Le réglage du lubrificateur s'effectue par un petit bouton et le débit d'huile est visible au travers d'un voyant transparent. La vanne de coupure existe également en version cadenassable pour empêcher la mise sous pression du système sans autorisation et éviter ainsi des incidents ou accidents.
Le démarreur progressif à commande pneumatique ou électropneumatique, permet une mise en pression graduelle du système dans un laps de temps donné. Et pour compléter la gamme, tous les accessoires comme l'équerre de fixation pour les appareils composés, les manomètres avec plusieurs plages de pression et de diamètre, la prise air sec, qui placé selon l'endroit permet d'utiliser de l'air filtré et non lubrifié.

Installation et utilisation

Il est indispensable d'installer le groupe ou le composant de façon que le flux soit dans le sens de la flèche, en respectant le montage: filtre, régulateur, lubrificateur et que la cuve soit orientée vers le bas. En enlevant la plaquette d'obturation PNEUMAX, on peut fixer le groupe sur une paroi, qui par la suite permettra de masquer les vis de fixation. Il est important de ne pas dépasser le couple de serrage indiqué pour le montage des raccords.
Ne pas dépasser les limites de pression et de température préconisées. Les condensats ne doivent pas dépasser le niveau indiqué sur la cuve, ils peuvent être évacués avec un tube de ø 4/6 raccordé directement au robinet de purge. La pression doit être réglée de préférence en montée en tournant dans le sens horaire la poignée de réglage.
Pour le lubrificateur, il faut utiliser une huile de la classe FD22 ou HG 32. Vérifier qu'il soit alimenté avec un débit supérieur au débit minimum nécessaire. Régler le débit d'huile, avec la poignée, de façon qu'il y est une goutte d'huile pour 300 à 600 litres d'air; ensuite le goutte à goutte se fera automatiquement et proportionnellement au débit. L'appoint d'huile, sans dépasser le niveau indiqué, peut se faire par l'orifice de remplissage ou directement par la cuve après avoir dépressurisé l'installation.
La vanne de coupure est actionnée simultanément par une pression et une rotation, dans le sens horaire, de la poignée de commande, la fermeture a pour conséquence de purger la ligne en aval de la vanne; pour l'ouverture, il suffit d'effectuer une rotation anti-horaire de la poignée.

Entretien

Nettoyer la cuve avec de l'eau savonneuse, il est déconseillé d'utiliser de l'alcool.
L'élément filtrant en polyéthylène de haute densité (HPDE) se régénère en procédant à un soufflage et lavage avec un détergent adéquat; pour le remplacer ou le nettoyer, enlever la cuve et dévisser le déflecteur.
Enlever la membrane du régulateur, dès que le fonctionnement n'est plus régulier ou qu'une fuite continue persiste du relieving (régulation de la pression): remonter le support de réglage et le bloquer avec un couple d'environ 8 Nm.
La coupelle transparente du lubrificateur, en cas de remplacement, doit être visser avec un couple maxi de 5 Nm.

Assemblage

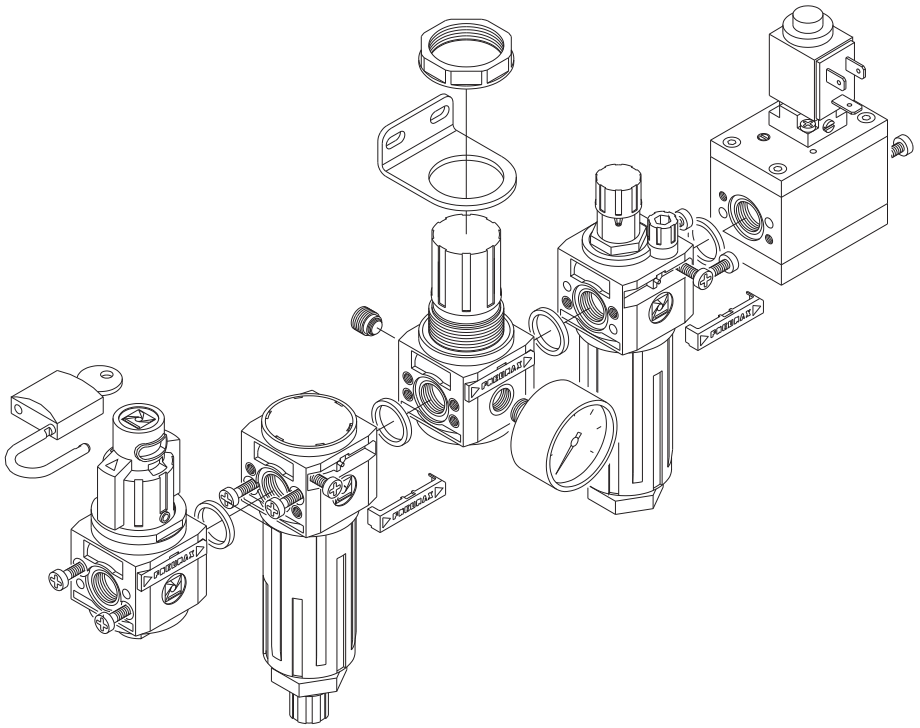

Filtre

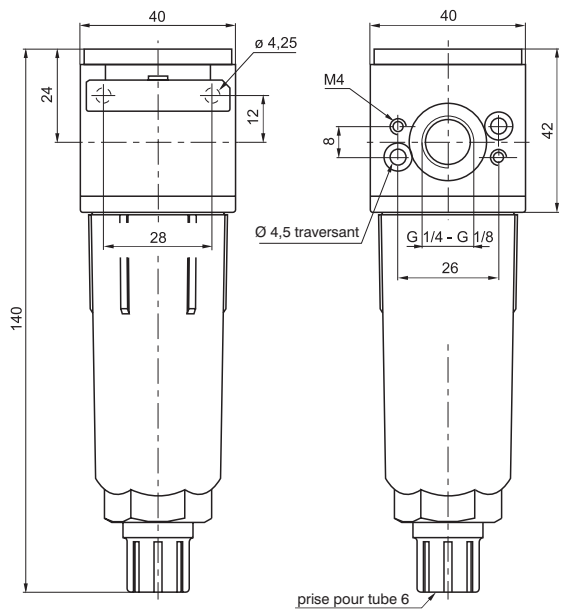

Référence de Commande

17Ⓥ01Ⓒ.Ⓢ.Ⓣ

Ⓥ	VERSION
	0 = Corps en zamac
	1 = Corps en technopolymère
Ⓒ	ORIFICES
	A = G 1/8"
	B = G 1/4"
Ⓢ	SEUIL DE FILTRATION
	A = 5µ
	B = 20µ
	C = 50µ
Ⓣ	CLASSIFICATION
	P = Protection de la cuve
	S = Purge automatique
	PS = Protection de la cuve et Purge automatique

Exemple: 17101A.B.P
Filtre taille 1 avec orifices d'alimentation G 1/8", seuil de filtration 20µ avec protection de la cuve en technopolymère.

Courbe des débits

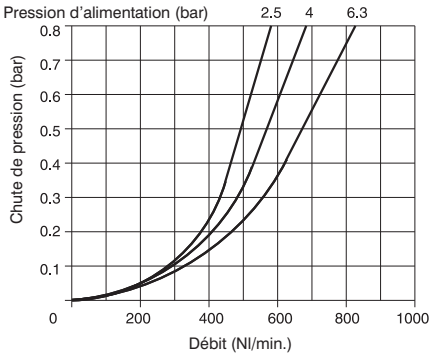

Caractéristiques de construction

- Double action filtrante: par centrifugation de l'air au moyen de l'élément poreux en HDPE interchangeable et qui peut-être régénéré par lavage.
- Corps en zamac ou en technopolymère chargé avec des inserts rapportés an aluminium.
- Possibilité de se fixer directement sur une paroi au moyen de vis M4 protégée par une plaquette amovible.
- Cuve en matière thermoplastique transparente vissée sur le corps.
- Protection de la cuve en technipolymère anti-choc.
- Purge des condensats à commande manuelle et semi- automatique. Fonction obtenue manuellement. Dans la version semi-automatique la purge des condensats se fait par manque de pression ou bien à la mise sous pression par l'orientation du robinet vers le haut.
- Visualisation du niveau des condensats sur 360° même avec la protection de la cuve montée.
- ur demande peut-être fourni avec une cuve équipée d'un purgeur automatique des condensats.

Caractéristiques techniques

Orifices	G 1/8" - G 1/4"
Pression de fonctionnement maxi (bar)	13
Pression minimum de service avec purge automatique (bar)	0,5
Pression maximum de service avec purge automatique (bar)	10
Température °C	50
Poids et cuve en technopolymère (gr.)	103
Poids avec le corps métallique (gr.)	218
Seuil de filtration	5µ - 20µ - 50µ
Volume maxi des condensats (cm³)	20
Position de montage	Verticale
Vis de fixation en paroi	M4
Couple maxi de serrage des raccords (Nm) corps métallique	30
Couple maxi de serrage des raccords (Nm) corps en technopolymère	15

3

Filtre submicronique

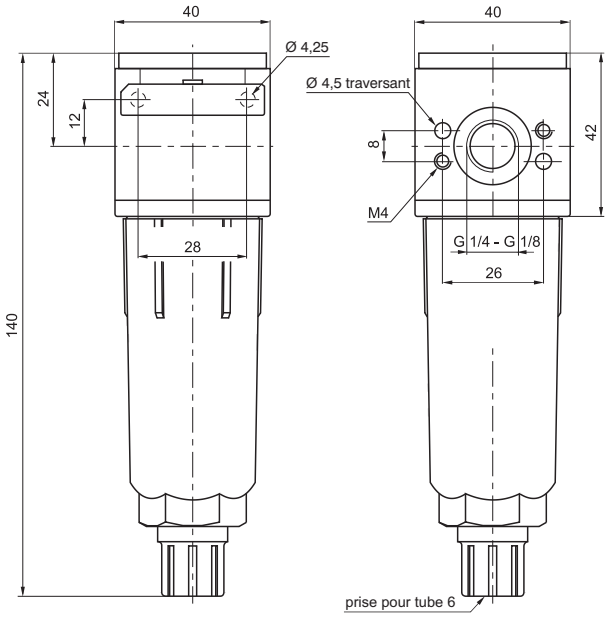

Référence de Commande

17Ⓥ08Ⓒ.Ⓔ.Ⓣ

Ⓥ	VERSION
	0 = Corps en zamac
	1 = Corps en technopolymère
Ⓒ	ORIFICES
	A = G 1/8"
	B = G 1/4"
Ⓔ	EFFICACITÉ DE RÉTENTION
	E = 99,97%
Ⓣ	CLASSIFICATION
	P = Protection de la cuve
	S = Purge automatique
	PS = Protection de la cuve et Purge automatique

Exemple: 17108A.E.P
Filtre submicronique taille 1 avec les orifices G 1/8", filtration à 99,97% avec protection de la cuve en technopolymère.

Courbe des débits

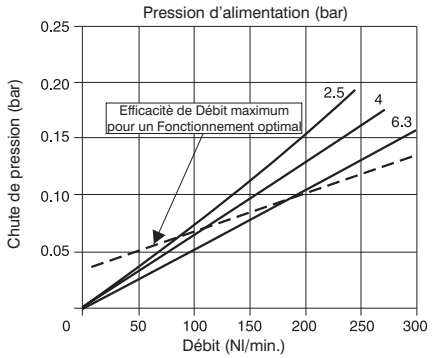

Caractéristiques de construction

- Cartouche filtre submicronique avec une efficacité de filtration des particules de 0.01μ égal à 99.97%.
- Corps en zamac ou en technopolymère chargé avec des orifices sous forme d'inserts rapportés en aluminium,
- Possibilité de se fixer directement sur une paroi au moyen de vis M4 protégée par une plaquette amovible.
- Cuve en matière thermoplastique transparente vissée sur le corps.
- Protection de la cuve en technipolymère anti-choc.
- Purge des condensats par commande manuelle et semi- automatique. Fonction obtenue manuellement. Dans la version semi-automatique la purge des condensats se fait par manque de pression ou bien à la mise sous pression par l'orientation du robinet vers le haut.-
- Visualisation du niveau des condensats sur 360° avec la protection de la cuve montée.
- Sur demande peut-être fourni avec une cuve équipée d'un purgeur automatique des condensats.

Caractéristiques techniques

Orifices	G 1/8" - G 1/4"
Pression de fonctionnement maxi (bar)	13
Pression minimum de service avec purge automatique (bar)	0,5
Pression maximum de service avec purge automatique (bar)	10
Température °C	50
Poids et cuve en technopolymère (gr.)	110
Poids avec le corps métallique (gr.)	225
Efficacité de rétention pour des part. de 0,01μ	99,97%
Volume maxi des condensats (cm³)	20
Position de montage	Vertical
Vis de fixation en paroi	M4
Couple maxi de serrage des raccords (Nm) corps métallique	30
Couple maxi de serrage des raccords (Nm) corps en technopolymère	15

Les paramètres techniques peuvent être sujet à modifications sans préavis.

Régulateur de pression en panneau

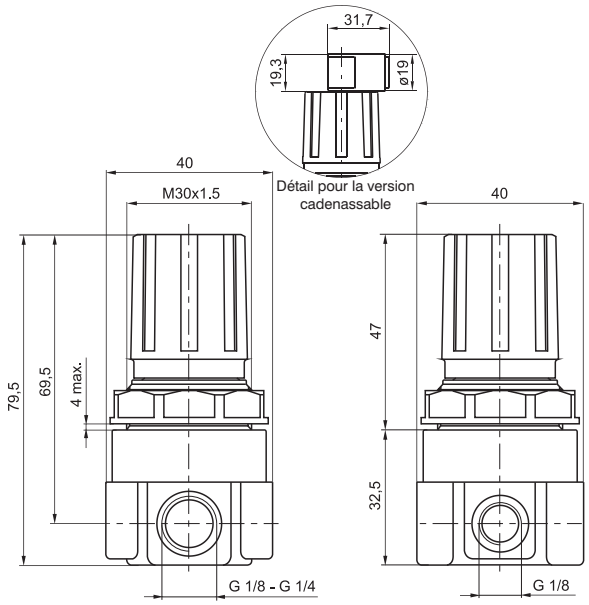

Référence de Commande

17109Ⓒ.Ⓖ.Ⓣ.Ⓞ

Ⓒ	ORIFICES
	A = G 1/8"
	B = G 1/4"
Ⓖ	PLAGE DE RÉGLAGE
	A = 0 ÷ 2 bar
	B = 0 ÷ 4 bar
	C = 0 ÷ 8 bar
	D = 0 ÷ 12 bar
Ⓣ	CLASSIFICATION
	L = Sans Relieving
	SM = Relieving majoré
	SR = Échappement rapide (clapet compensateur)
	SRM = Purge rapide et Relieving majoré
	SMF = Relieving majoré avec fuite d'air
Ⓞ	OPTION
	=Standard (sans options)
	K = Version cadenassable

Exemple: 17109A.C
Régulateur de pression montage en panneau orifices G 1/8" et plage de pression 0 ÷ 8 bar avec relieving.

Courbe des débits

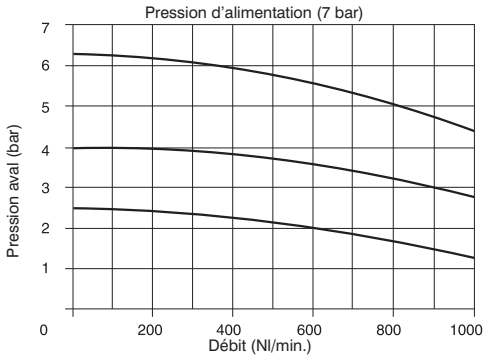

Caractéristiques de réglage

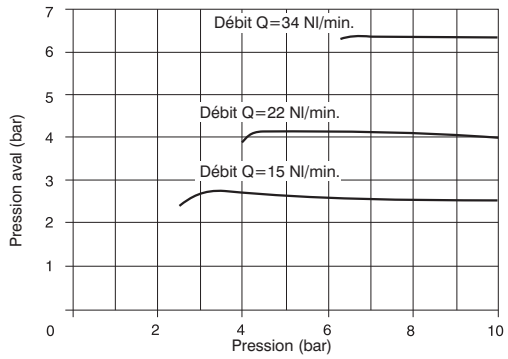

Caractéristiques de construction

- Régulateur de pression à membrane avec dispositif de contrôle de la pression (fonction relieving).
- Clapet compensateur.
- Corps en technipolymère chargé avec les orifices insérés incorporés en laiton.
- Poignée de réglage de la pression bloquée en position désirée.
- Deux prises manomètre avec un bouchon équipé de joint.
- Equerre de fixation pour montage en panneau.

Caractéristiques techniques

Orifices	G 1/8" - G 1/4"
Pression de fonctionnement maxi (bar)	13
Température °C	50
Prise manomètre	G 1/8"
Poids (gr.)	110
Plage de réglage de la pression (bar)	0÷2 / 0÷4 / 0÷8 / 0÷12
Position de montage	indifférent
Couple maxi de serrage des raccords (Nm)	15

Régulateur de pression en panneau avec manomètre incorporé

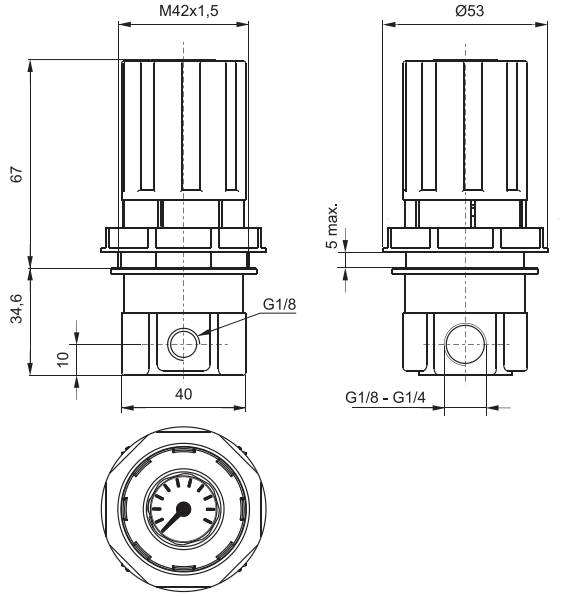

Référence de Commande

17129Ⓒ.Ⓖ

Ⓒ	ORIFICES
	A = G 1/8"
	B = G 1/4"
Ⓖ	PLAGE DE RÉGLAGE
	A = 0 ÷ 2 bar
	B = 0 ÷ 4 bar
	C = 0 ÷ 8 bar
	D = 0 ÷ 12 bar

Exemple: 17129A.C
Régulateur de pression montage en panneau orifices G 1/8" et plage de pression 0 ÷ 8 bar.

Courbe des débits

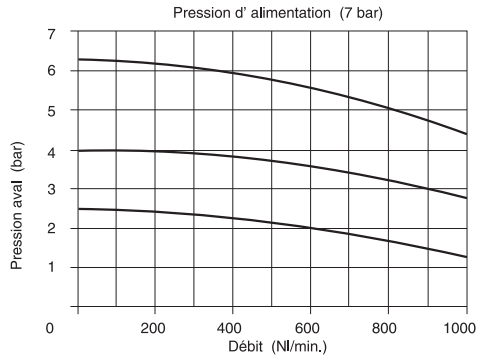

Caractéristiques de réglage

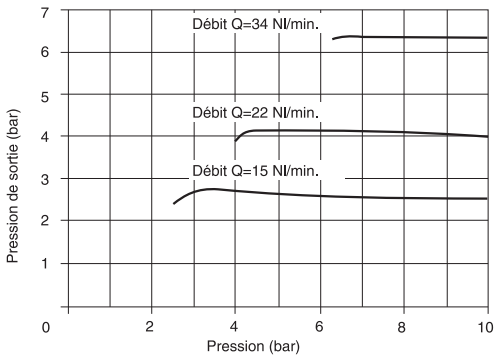

Caractéristiques de construction

- Régulateur de pression à membrane avec dispositif de contrôle de la pression (fonction relieving).
- Clapet compensateur.
- Corps en technipolymère chargé avec les orifices insérés incorporés en laiton.
- Poignée de réglage de la pression bloquée en position désirée.
- Manomètre incorporé dans la partie supérieure de la poignée.
- Equerre de fixation pour montage en panneau.

Caractéristiques techniques

Orifices	G 1/8" - G 1/4"
Pression de fonctionnement maxi (bar)	13
Température °C	50
Prise manomètre	G 1/8"
Poids (gr.)	250
Plage de réglage de la pression (bar)	0÷2 / 0÷4 / 0÷8 / 0÷12
Position de montage	indifférent
Couple maxi de serrage des raccords (Nm)	15

Les paramètres techniques peuvent être sujet à modifications sans préavis.

Régulateur de pression modulare

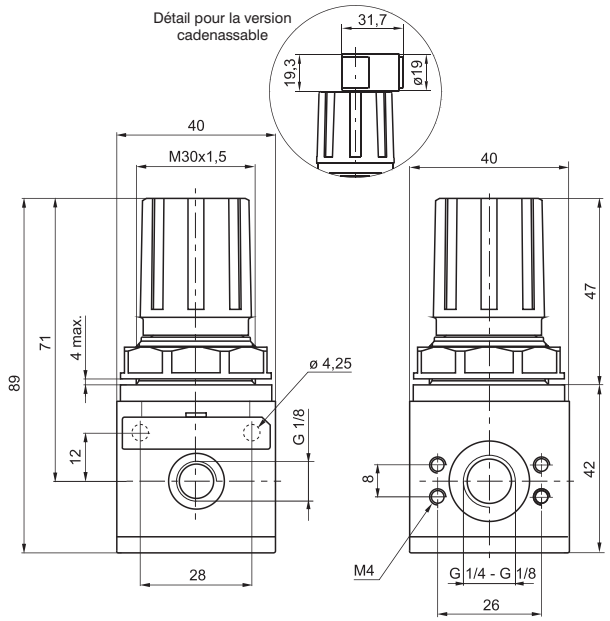

Référence de Commande

17Ⓥ02Ⓒ.Ⓖ.Ⓣ.Ⓞ

Ⓥ	VERSION
	0 = Corps en zamac
	1 = Corps en technopolymère
Ⓒ	ORIFICES
	A = G 1/8"
	B = G 1/4"
Ⓖ	PLAGE DE RÉGLAGE
	A = 0 ÷ 2 bar
	B = 0 ÷ 4 bar
	C = 0 ÷ 8 bar
	D = 0 ÷ 12 bar
Ⓣ	CLASSIFICATION
	L = Sans Relieving
	SM = Relieving majoré
Ⓞ	OPTION
	=Standard (sans options)
	K = Version cadenassable

Exemple: 17102A.C
Régulateur de pression taille 1 orifices G 1/8" et plage de pression 0 - 8 avec relieving et corps en technopolymère.

Courbe des débits

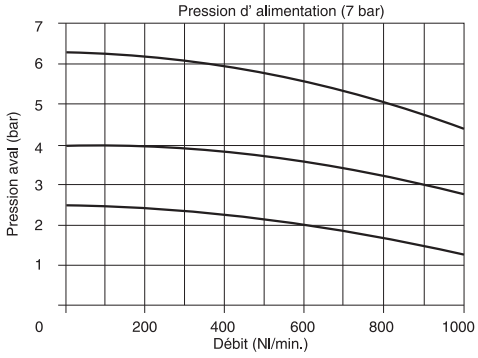

Caractéristiques de réglage

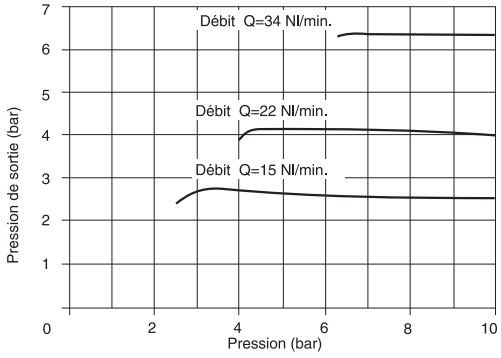

Caractéristiques de construction

- Régulateur de pression à membrane avec dispositif de contrôle de la pression (fonction relieving).
- Clapet compensateur.
- Corps en zamac ou en technopolymère chargé avec des inserts taraudés rapportés en laiton.
- Possibilité de se fixer directement sur une paroi au moyen de vis M4 protégée par une plaquette amovible.
- Poignée de réglage de la pression bloquée en position désirée.
- Deux prises manomètre avec un bouchon équipé de joint.- Equerre de fixation pour montage en panneau.

Caractéristiques techniques

Orifices	G 1/8" - G 1/4"
Pression de fonctionnement maxi (bar)	13
Température °C	50
Prise manomètre	G 1/8"
Poids et cuve en technopolymère (gr.)	135
Poids avec le corps métallique (gr.)	gr. 250
Plage de réglage de la pression (bar)	0÷2 / 0÷4 / 0÷8 / 0÷12
Position de montage	indifférent
Vis de fixation en paroi	M4
Couple maxi de serrage des raccords (Nm) corps métallique	25
Couple maxi de serrage des raccords (Nm) corps en technopolymère	15

Régulateur de pression modulare avec manomètre incorporé

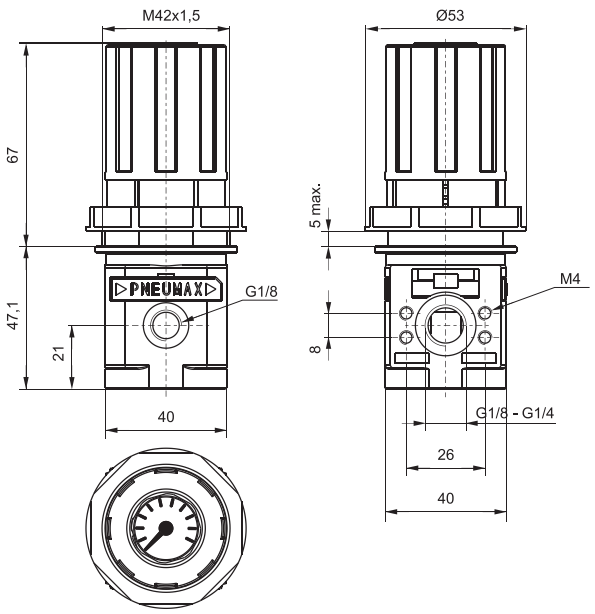

Référence de Commande

17Ⓥ22Ⓒ.Ⓖ

Ⓥ	VERSION
	0 = Corps en zamac
	1 = Corps en technopolymère
Ⓒ	ORIFICES
	A = G 1/8"
	B = G 1/4"
Ⓖ	PLAGE DE RÉGLAGE
	A = 0 ÷ 2 bar
	B = 0 ÷ 4 bar
	C = 0 ÷ 8 bar
	D = 0 ÷ 12 bar

Exemple: 17022A.C
Régulateur de pression orifices G 1/8" et plage de pression 0 - 8 avec relieving et corps en zamac.

Courbe des débits

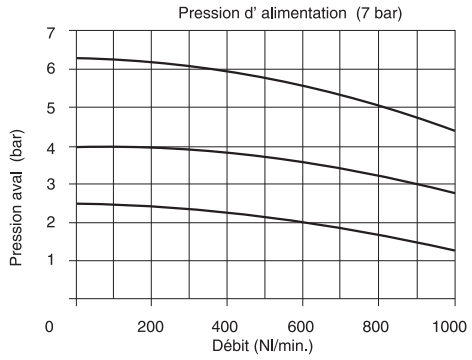

Caractéristiques de réglage

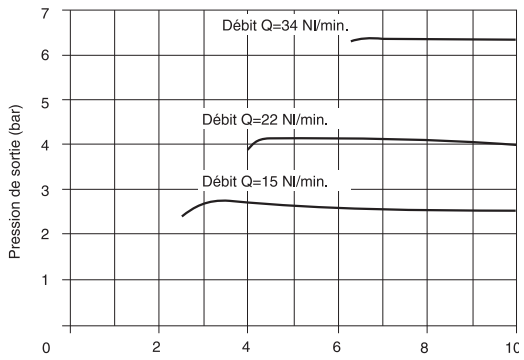

Caractéristiques de construction

- Régulateur de pression à membrane avec dispositif de contrôle de la pression (fonction relieving).
- Manomètre incorporé dans la partie supérieure de la poignée.
- Clapet compensateur.
- Corps en zamac ou en technopolymère chargé avec des orifices sous forme d'inserts rapportés en aluminium.
- Possibilité de se fixer directement sur une paroi au moyen de vis M4 protégée par une plaquette amovible.
- Poignée de réglage de la pression bloquée en position désirée.
- Equerre de fixation pour montage en panneau.

Caractéristiques techniques

Orifices	G 1/8" - G 1/4"
Pression de fonctionnement maxi (bar)	13
Température °C	50
Prise manomètre	G 1/8"
Poids et cuve en technopolymère (gr.)	250
Poids avec le corps métallique (gr.)	gr. 380
Plage de réglage de la pression (bar)	0÷2 / 0÷4 / 0÷8 / 0÷12
Position de montage	indifférent
Vis de fixation en paroi	M4
Couple maxi de serrage des raccords (Nm) corps métallique	25
Couple maxi de serrage des raccords (Nm) corps en technopolymère	15

Les paramètres techniques peuvent être sujet à modifications sans préavis.

Régulateur de pression pour montage en batterie

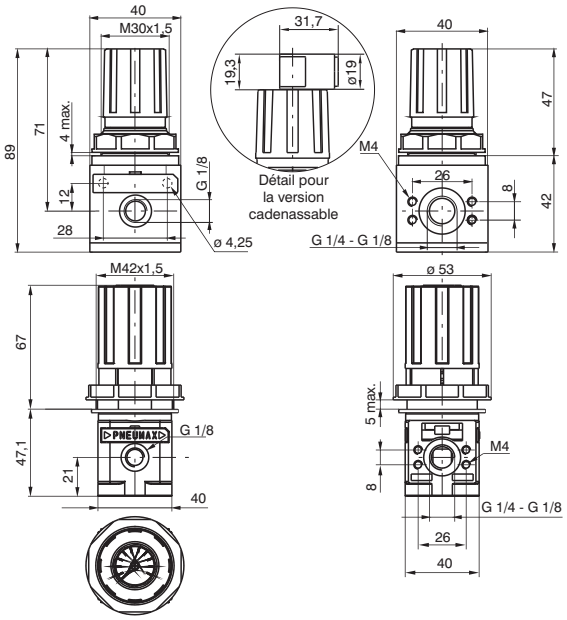

Référence de Commande

170Ⓣ2Ⓒ.Ⓖ.Ⓞ

Ⓣ	CLASSIFICATION
	B = Régulateur standard
	M = Reg. pour batterie avec manomètre incorporé
Ⓒ	ORIFICES
	A = G 1/8"
	B = G 1/4"
Ⓖ	PLAGE DE RÉGLAGE
	A = 0 ÷ 2 bar
	B = 0 ÷ 4 bar
	C = 0 ÷ 8 bar
	D = 0 ÷ 12 bar
Ⓞ	OPTION
	K=Version cadenassable (disponible seulement pour la version standard TYPE "B")

Exemple: 170B2A.C
Réducteur de pression pour montage en batterie standard avec orifices G 1/8" et plage de réglage 0 ÷ 8 bar.

Courbe des débits

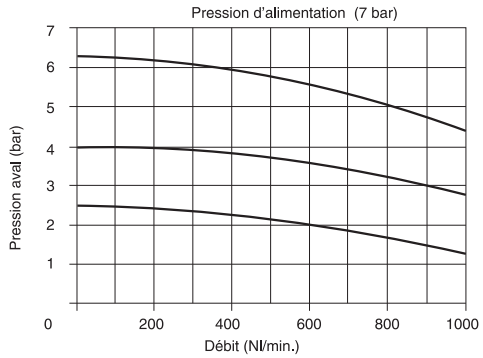

Caractéristiques de réglage

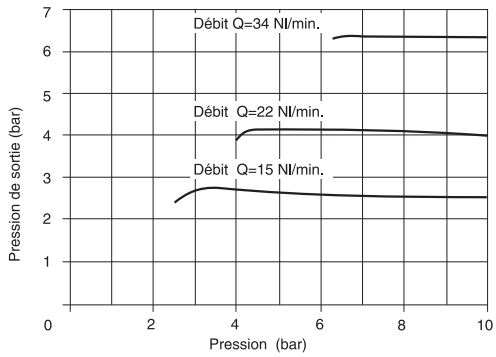

Caractéristiques de construction

- Les régulateurs modulaires Pneumax ont la particularité d'avoir la pression d'alimentation commune pour toute la batterie.
- L'assemblage est réalisé au moyen d'un système baïonnette.
- Les réducteurs avec manomètre incorporé peuvent être utilisés en lieu et place au traditionnel. Cette solution permet d'économiser de la place et éviter de devoir réaliser successivement tous les raccordements pneumatiques entre les réducteurs et les manomètres.

Caractéristiques techniques

Orifices	G 1/8" - G 1/4"
Pression de fonctionnement maxi (bar)	13
Température °C	50
Prise manomètre	G 1/8"
Poids et cuve en technopolymère (gr.)	235
Poids avec le corps métallique (gr.)	380
Plage de réglage de la pression (bar)	0÷2 / 0÷4 / 0÷8 / 0÷12
Position de montage	indifférent
Vis de fixation en paroi	M4
Couple maxi de serrage des raccords (Nm)	25

Batterie de régulateurs

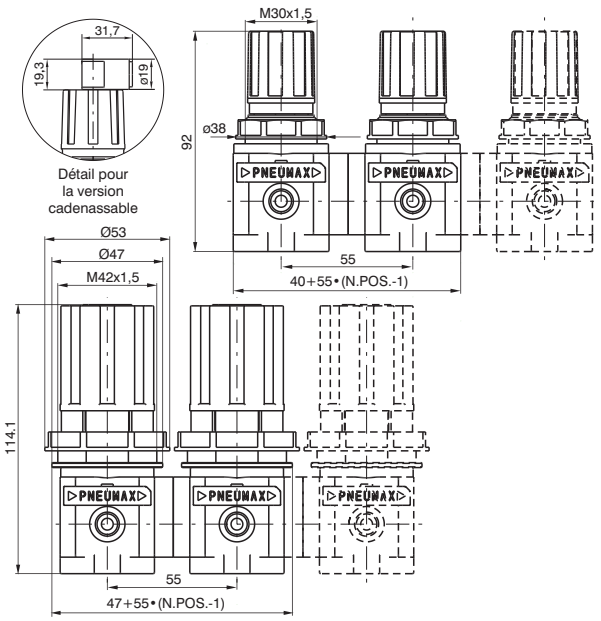

Référence de Commande

17B T 2 C . N . G . O

T	CLASSIFICATION	
	B = Régulateur standard	
	M = Reg. avec manomètre	
C	ORIFICES	
	A = G 1/8"	
	B = G 1/4"	
N	NB. DE POSITIONS	
	2 = 2 Régulateurs	
	3 = 3 Régulateurs	
	4 = 4 Régulateurs	
	5 = 5 Régulateurs	
	6 = 6 Régulateurs	
G	PLAGE DE RÉGLAGE	
	A = 0 ÷ 2 bar	
	B = 0 ÷ 4 bar	
	C = 0 ÷ 8 bar	
	D = 0 ÷ 12 bar	
O	OPTION	
	K=Version cadenassable (disponible seulement pour la version standard TYPE "B")	

NOTE: pour l'assemblage en batterie, il est indispensable d'utiliser un kit* spécifique à monter entre les régulateurs. Le nombre de kits à commander sera égal au nombre de réducteurs à monter en batterie moins 1.
*référence 170M6 (voir pag. Accessoires).

Courbe des débits

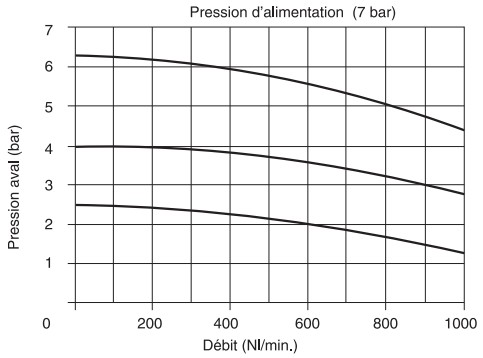

Caractéristiques de réglage

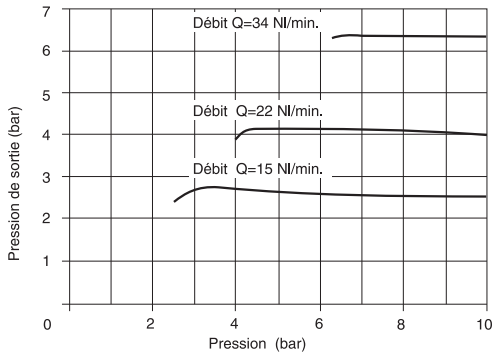

Caractéristiques de construction

- Les régulateurs modulaires Pneumax ont la particularité d'avoir la pression d'alimentation commune pour toute la batterie.
- L'assemblage est réalisé au moyen d'un système baïonnette.
- Les réducteurs avec manomètre incorporé peuvent être utilisés en lieu et place au traditionnel. Cette solution permet d'économiser de la place et éviter de devoir réaliser successivement tous les raccordements pneumatiques entre les réducteurs et les manomètres.

Caractéristiques techniques

Orifices	G 1/8" - G 1/4"
Pression de fonctionnement maxi (bar)	13
Température °C	50
Prise manomètre	G 1/8"
Poids (gr.)	235
Poids (gr.)	380
Plage de réglage de la pression (bar)	0÷2 / 0÷4 / 0÷8 / 0÷12
Position de montage	indifférent
Vis de fixation en paroi	M4
Couple maxi de serrage des raccords (Nm)	25

Lubrificateur

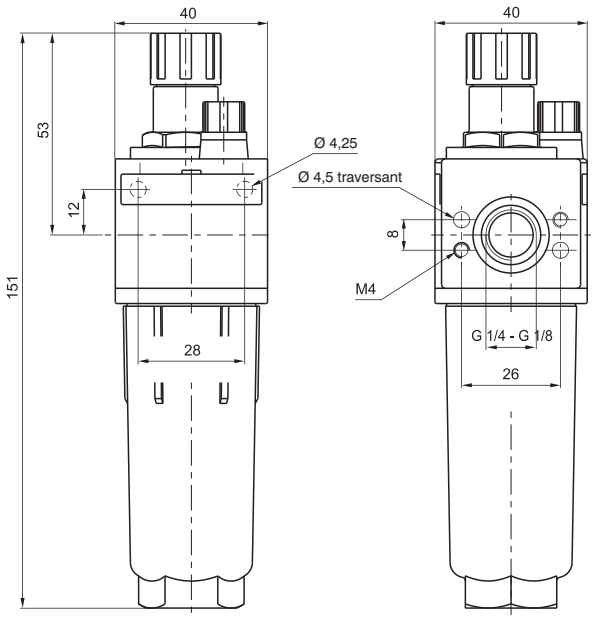

Référence de Commande

17Ⓥ03Ⓒ.Ⓣ

Ⓥ	VERSION
	0 = Corps en zamac
	1 = Corps en technopolymère
Ⓒ	ORIFICES
	A = G 1/8"
	B = G 1/4"
Ⓣ	CLASSIFICATION
	P = Cuve protégée

Exemple: 17103A.P
Lubrificateur taille 1 avec orifices G 1/8" corps en technopolymère et protection de la cuve.

Courbe des débits

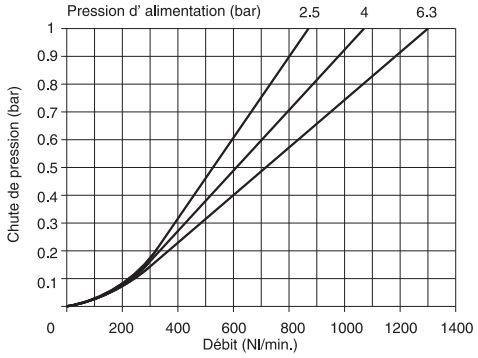

Caractéristiques de construction

- Lubrificateur à brouillard d'huile avec orifice de passage à section variable en fonction du débit.
- Corps en zamac ou en technopolymère chargé avec des inserts taraudés rapportés en aluminium.
- Possibilité de se fixer directement sur une paroi au moyen de vis M4 protégée par une plaquette amovible.
- Cuve en matière thermoplastique transparente vissée sur le corps.
- Protection de la cuve en technopolymère anti-choc.
- Visualisation du niveau mini maxi d'huile sur 360° même avec la protection montée.
- Visualisation du passage d'huile en matière thermoplastique transparente avec bouton de réglage.
- Bouchon de remplissage avec joint.

Caractéristiques techniques

Orifices	G 1/8" - G 1/4"
Pression de fonctionnement maxi (bar)	13
Température °C	50
Poids et cuve en technopolymère (gr.)	108
Poids avec le corps métallique (gr.)	258
Valeur à titre indicatif sur la quantité de lubrifiant	1 goutte tous les 300/600 Nl
Type d'huile	FD22 - HG32
Capacité de la cuve (cm³)	36
Position de montage	Vertical
Vis de fixation en paroi	M4
Couple maxi de serrage des raccords (Nm) corps métallique	30
Couple maxi de serrage des raccords (Nm) corps en technopolymère	15
Débit mini. d'intervention à 6,3 bar (Nl/min)	10

Filtre - Régulateur

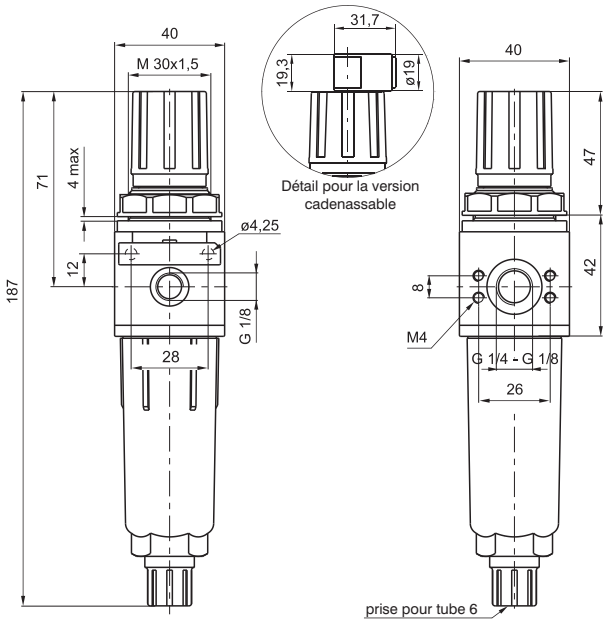

Référence de Commande

17Ⓥ04Ⓒ.Ⓢ.Ⓖ.Ⓣ.Ⓞ

Ⓥ	VERSION
	0 = Corps en zamac
	1 = Corps en technopolymère
Ⓒ	ORIFICES
	A = G 1/8"
	B = G 1/4"
Ⓢ	SEUIL DE FILTRATION
	A = 5μ
	B = 20μ
	C = 50μ
Ⓖ	PLAGE DE RÉGLAGE
	A = 0 ÷ 2 bar
	B = 0 ÷ 4 bar
	C = 0 ÷ 8 bar
	D = 0 ÷ 12 bar
Ⓣ	CLASSIFICATION
	P = Protection de la cuve
	S = Purge automatique
	PS = Protection de la cuve et Purge automatique
Ⓞ	OPTION
	=Standard (sans options)
	K = Version cadenassable

Exemple: 17104A.B.C.P
Filtre- Régulateur taille 1 avec orifices G1/8", seuil de filtration 20μ plage de réglage 0-8 bar avec cuve protégée et corps en technopolymère.

Courbe des débits

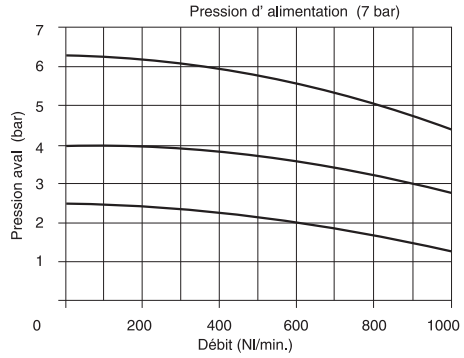

Caractéristiques de réglage

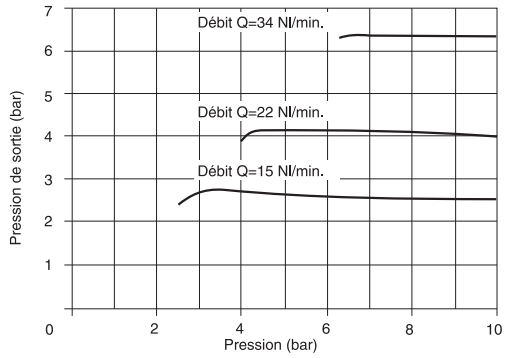

Caractéristiques de construction

- Filtre régulateur de pression à membrane avec dispositif du contrôle de la pression (fonction relieving).
- Clapet compensateur.
- Double action filtrante: par centrifugation de l'air au moyen de lílément poreux en HDPE interchangeable et qui peut-être démonté et régénéré par lavage.
- Corps en zamac ou en technopolymère chargé avec des inserts taraudés rapportés en aluminium.
- Possibilité de se fixer directement sur une paroi au moyen de vis M4 protégée par une plaquette amovible.
- Poignée de réglage de la pression bloquée en position ésirée.
- Cuve en matière thermoplastique transparente vissée sur le corps.
- Protection de la cuve en technopolymère anti-choc.
- Purge des condensats à commande manuelle et semi- automatique; fonction obtenue manuellement. Dans la version semiautomatique la purge des condensats se fait par manque de pression ou bien à la mise sous pression par l'orientation du robinet vers le haut.
- Visualisation du niveau mini maxi d'huile sur 360° même avec la protection montée.
- Deux prises manomètres avec un bouchon équipé de joint.
- Equerre de fixation pour montage en panneau.
- Sur demande peut-être fourni avec une cuve équipée de purge automatique des condensats.

Caractéristiques techniques

Orifices	G 1/8" - G 1/4"
Pression de fonctionnement maxi (bar)	13
Pression minimum de service avec purge automatique (bar)	0,5
Pression maximum de service avec purge automatique (bar)	10
Température °C	50
Prise manomètre	G 1/8"
Poids et cuve en technopolymère (gr.)	180
Poids avec le corps métallique (gr.)	295
Plage de réglage de la pression (bar)	0÷2 / 0÷4 / 0÷8 / 0÷12
Seuil de filtration	5μ - 20μ - 50μ
Volume maxi des condensats (cm³)	20
Position de montage	Vertical
Vis de fixation en paroi	M4
Couple maxi de serrage des raccords (Nm) corps métallique	30
Couple maxi de serrage des raccords (Nm) corps en technopolymère	15

Les paramètres techniques peuvent être sujet à modifications sans préavis.

Démarreur progressif

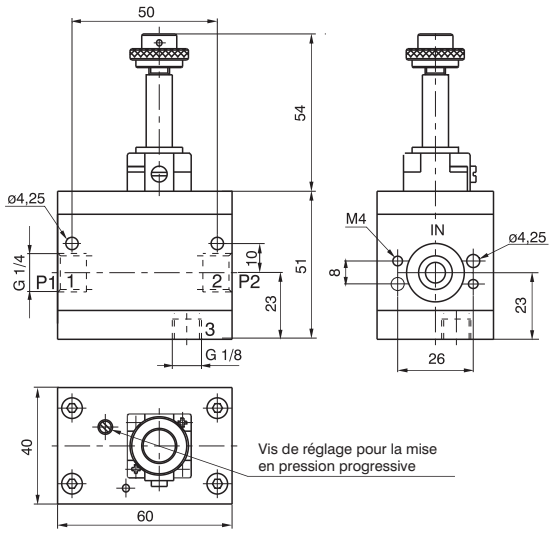

Référence de Commande

171Ⓣ

Ⓣ	CLASSIFICATION
	10.M2 = A commande électri-queo avec mécanique complète pour microbobine M2 (Voir page 2.15)
	20 = À commande Pneumatique

Note importante: Pour ce produit, vu la complèxité du montage et l'obligation des contrôles selon les spécifications "PNEUMAX", il n'est pas prévu de maintenance préventive et/ou programmée; se référer, en cas de problème au constructeur.

Caractéristiques de construction

- Vanne 3 voies à deux clapets.
- Possibilité de régler le temps de mise en pression aval du démarreur progressif au moyen du régulateur de débit incorporé.
- Echappement rapide du circuit aval.
- Le pilotage peut être électrique ou pneumatique.
- Corps en aluminium 2011 anodisé.
- Peut être fixé en paroi au moyen de 2 vis M4.

Caractéristiques techniques

Orifices	G 1/8" - G 1/4"
Pression de fonctionnement maxi (bar)	10
Température °C	50
Poids (gr.)	365
Position de montage	indifférent
Pression de fonctionnement min. (bar)	2,5 bar - 0,25 MPa
Débit à 6 bar avec Δp=1 (Nl/min)	1000
Débit du régulateur du temps de remplissage avec le pointeau complètement ouvert (Nl/mn.)	150
Vis de fixation en paroi	M4

Vanne de coupure

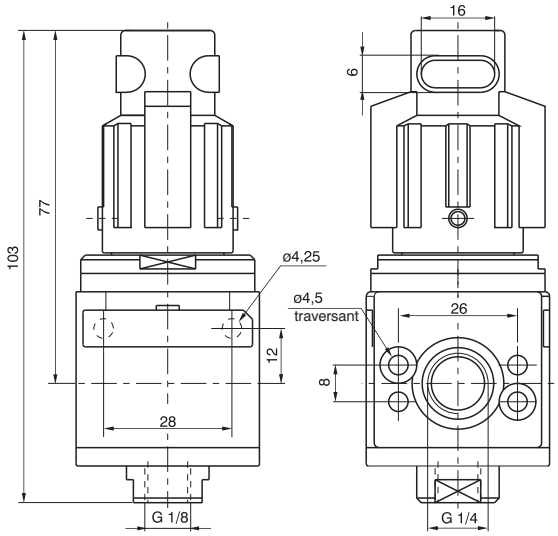

Référence de Commande

17Ⓥ30.Ⓣ

Ⓥ	VERSION
	0 = Corps en zamac
	1 = Corps en technopolymère
Ⓣ	CLASSIFICATION
	A = Poignée non verrouillable
	B = Poignée verrouillable

Exemple: 17130.B : Vanne de coupure taille 1 avec poignée cadenassable avec corps en technopolymère.
Note importante: Pour ce produit, vu la complèxité du montage et l'obligation des contrôles selon les spécifications "PNEUMAX", il n'est pas prévu de maintenance préventive et/ou programmée; se référer, en cas de problème au constructeur.

Caractéristiques de construction

- Vanne 3 voies à clapet.
- Corps en zamac ou en technopolymère chargé avec des inserts taraudés rapportés en laiton.
- Ouverture de la vanne par une double action de la poignée poussée et tourner (dans le sens horaire).
- Fermeture de la vanne avec mise à l'air du circuit aval par simple rotation de la poignée (dans le sens anti horaire).
- La vanne peut être verrouillée, en position d'échappement, par un cadenas mis en place dans l'espace prévu.
- Possibilité de se fixer directement sur une paroi au moyen de vis M4 protégée par une plaquette amovible.

Caractéristiques techniques

Orifices	G 1/8" - G 1/4"
Pression de fonctionnement maxi (bar)	10
Température °C	50
Poids et cuve en technopolymère (gr.)	155
Poids avec le corps métallique (gr.)	280
Position de montage	indifférent
Vis de fixation en paroi	M4
Angle d'ouverture/fermeture de la poignée	90°
Couple maxi de serrage des raccords (Nm) corps métallique	30
Couple maxi de serrage des raccords (Nm) corps en technopolymère	15

Vanne de coupure à commande électrique

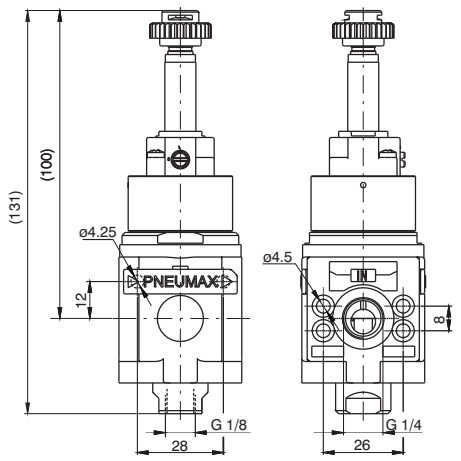

Référence de Commande

17Ⓥ30.Ⓣ

Ⓥ	VERSION
	0 = Corps en zamac
	1 = Corps en technopolymère
Ⓣ	CLASSIFICATION
	M2 =À commande électrique avec M2
	M2/9 =À commande électrique avec M2/9

Exemple: 17130.M2 : Vanne de coupure à commande électrique taille 1 avec mécanique M2.
Note importante: Pour ce produit, vu la complèxité du montage et l'obligation des contrôles selon les spécifications "PNEUMAX", il n'est pas prévu de maintenance préventive et/ou programmée; se référer, en cas de problème au constructeur.

Caractéristiques de construction

- Vanne 3 voies à clapet.
- Corps en zamac ou en technopolymère chargé avec pour orifices des inserts taraudés en aluminium.
- Ouverture et fermeture de la vanne par commande électrique.
- Pour raccorder la vanne, vérifier que l'orientation du flux entrée/sortie est correcte et correspond à la flèche comme indiquée sur la plaquette.
- La pression d'alimentation de la vanne doit être au moins égale ou supérieure à 2 bar, pour la version électrique.
- La pression de pilotage de la vanne doit être égale ou supérieure à 2 bar pour la version pneumatique (la pression d'entrée de la vanne est indifférent).
- La version avec alimentation externe en mettent l'interface réf, 305,10,05 entre le pilote électrique et la vanne.
- Il est impossible d'alimenter la vanne par un autre orifice que l'orifice 1.
- Vérifier que durant le fonctionnement, le débit aval ne génère pas de chute de pression élevée. Si la pression interne de la vanne chute en dessous de 2 bar, il est possible que la vanne se referme.
- Possibilité de montage en paroi au moyen des vis M4 protégée par une plaquette.

Caractéristiques techniques

Orifices d'alimentation	G 1/4"
Orifices d'échappement	G 1/8"
Température °C	-5 ÷ +50
Poids et cuve en technopolymère (gr.)	215
Poids avec le corps métallique (gr.)	345
Position de montage	indifférent
Vis de fixation en paroi	M4
Couple maxi de serrage des raccords (Nm)	15
Pression de fonctionnement min. (bar)	2
Pression de fonctionnement maxi (bar)	13
Débit à 6 bar avec Δp=1 (Nl/min)	1000

Vanne de coupure à commande pneumatique

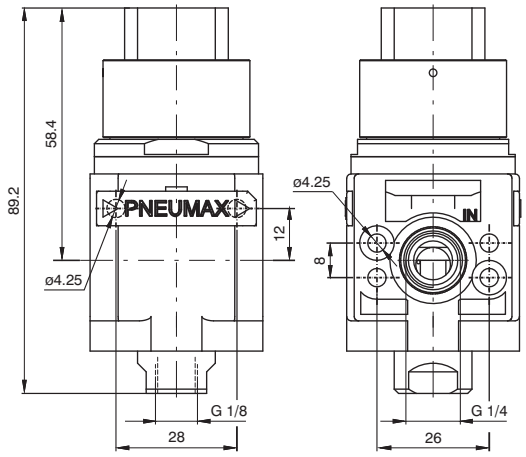

Référence de Commande

17Ⓥ30.PN

Ⓥ	VERSION
	0 = Corps en zamac
	1 = Corps en technopolymère

Exemple: 17130.PN :Vanne de coupure taille 1 à commande pneumatique.
Note importante: Pour ce produit, vu la complèxité du montage et l'obligation des contrôles selon les spécifications "PNEUMAX", il n'est pas prévu de maintenance préventive et/ou programmée; se référer, en cas de problème au constructeur.

Caractéristiques de construction

- Vanne 3 voies à clapet.
- Corps en zamac ou en technopolymère chargé avec pour orifices des inserts taraudés en aluminium.
- Ouverture et fermeture de la vanne par commande pneumatique.
- Pour raccorder la vanne, vérifier que l'orientation du flux entrée/sortie est correcte et correspond à la flèche comme indiquée sur la plaquette.
- La pression d'alimentation de la vanne doit être au moins égale ou supérieure à 2 bar, pour la version électrique.
- La pression de pilotage de la vanne doit être égale ou supérieure à 2 bar pour la version pneumatique (la pression d'entrée de la vanne est indifférent).
- La version avec alimntation externe en mettent l'interface réf, 305,10,05 entre le pilote électrique et la vanne.
- Il est impossible d'alimenter la vanne par un autre orifice que l'orifice 1.
- Vérifier que durant le fonctionnement, le débit aval ne génère pas de chute de pression élevée. Si la pression interne de la vanne chute en dessous de 2 bar, il est possible que la vanne se referme.
- Possibilité de montage en paroi au moyen des vis M4 protégée par une plaquette.

Caractéristiques techniques

Orifices de pilotage	G 1/8"
Température °C	-5 ÷ + 50
Poids et cuve en technopolymère (gr.)	180
Poids avec le corps métallique (gr.)	310
Position de montage	indifférent
Vis de fixation en paroi	M4
Couple maxi de serrage des raccords (Nm)	15
Pression de fonctionnement min. (bar)	0
Pression de fonctionnement maxi (bar)	13
Pression de pilotage (bar)	2
Débit à 6 bar avec Δp=1 (Nl/min)	1000

Filtre-Régulateur + Lubrificateur

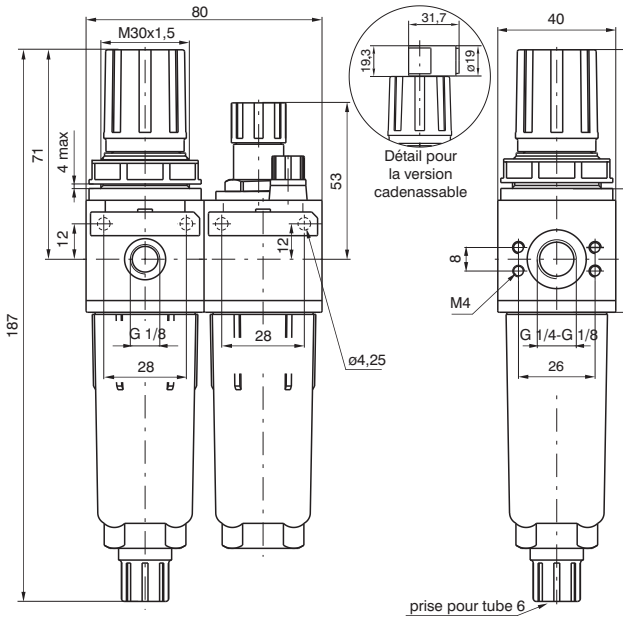

Référence de Commande

17Ⓥ06Ⓒ.Ⓢ.Ⓖ.Ⓣ.Ⓞ

Ⓥ	VERSION
	0 = Corps en zamac
	1 = Corps en technopolymère
Ⓒ	ORIFICES
	A = G 1/8"
	B = G 1/4"
Ⓢ	SEUIL DE FILTRATION
	A = 5μ
	B = 20μ
	C = 50μ
Ⓖ	PLAGE DE RÉGLAGE
	A = 0 ÷ 2 bar
	B = 0 ÷ 4 bar
	C = 0 ÷ 8 bar
	D = 0 ÷ 12 bar
Ⓣ	CLASSIFICATION
	P = Protection de la cuve
	S = Purge automatique
	PS = Protection de la cuve et purge automatique
Ⓞ	OPTION
	=Standard (sans options)
	K = Version cadenassable

Exemple: 17106A.B.C.P
Groupe assemblé composé d'un filtre régulateur + lubrificateur taille 1 orifices G 1/8", seuil de filtration 20μ, plage de réglage 0-8 bar avec cuve protégée avec corps en technopolymère.

Courbe des débits

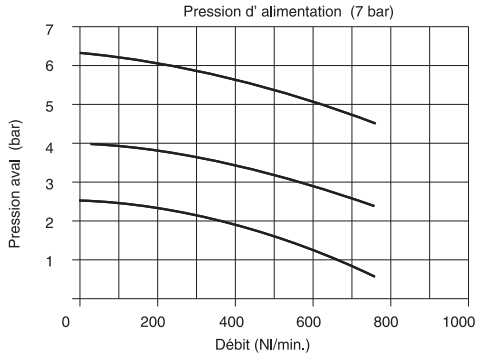

Caractéristiques de réglage

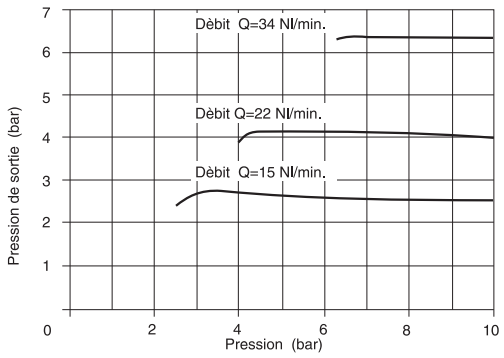

Caractéristiques de construction

- Filtre-régulateur de pression à membrane avec dispositif du contrôle de la pression (fonction relieving).
- Clapet compensateur.
- Double action filtrante: par centrifugation de l'air au moyen de l'élément poreux en HDPE interchangeable et qui peut-être démonté et régénéré par lavage.
- Corps en zamac ou en technopolymère chargé avec des inserts taraudés rapportés en laiton.
- Possibilité de se fixer directement sur une paroi au moyen de vis M4 protégée par une plaquette amovible.
- Poignée de réglage de la pression bloquée en position désirée.
- Cuve en matière thermoplastique transparente vissée sur le corps.
- Protection de la cuve en technipolymère anti-choc.
- Purge des condensats à commande manuelle et semi- automatique. Fonction obtenue manuellement. Dans la version semi-automatique la purge des condensats se fait par manque de pression ou bien à la mise sous pression par l'orientation du robinet vers le haut.
- Visualisation du niveau mini maxi d'huile sur 360° même avec la protection de la cuve montée.
- Deux prises manomètre avec un bouchon équipé de joint.
- Equerre de fixation pour montage en panneau.
- Sur demande peut-être fourni avec une cuve équipée d'un purgeur automatique des condensats.
- Lubrificateur à brouillard d'huile avec orifice de passage à section variable en fonction du débit.
- Voyant de contrôle du passage d'huile en matière thermoplastique transparente avec bouton de réglage.
- bouchon pour le remplissage d'huile.

Caractéristiques techniques

Orifices	G 1/8" - G 1/4"
Pression de fonctionnement maxi (bar)	13
Température °C	50
Prise manomètre	G 1/8"
Poids et cuve en technopolymère (gr.)	295
Poids avec le corps métallique (gr.)	560
Plage de réglage de la pression (bar)	0÷2 / 0÷4 / 0÷8 / 0÷12
Seuil de filtration	5μ - 20μ - 50μ
Volume maxi des condensats (cm³)	20
Valeur à titre indicatif sur la quantité de lubrifiant	1 goutte tous les 300/600 Nl
Type d'huile	FD22 - HG32
Capacité de la cuve (cm³)	36
Position de montage	Vertical
Vis de fixation en paroi	M4
Couple maxi de serrage des raccords (Nm) corps métallique	30
Couple maxi de serrage des raccords (Nm) corps en technopolymère	15
Débit mini. d'intervention à 6,3 bar (Nl/min)	10

Filtre + Régulateur + Lubrificateur

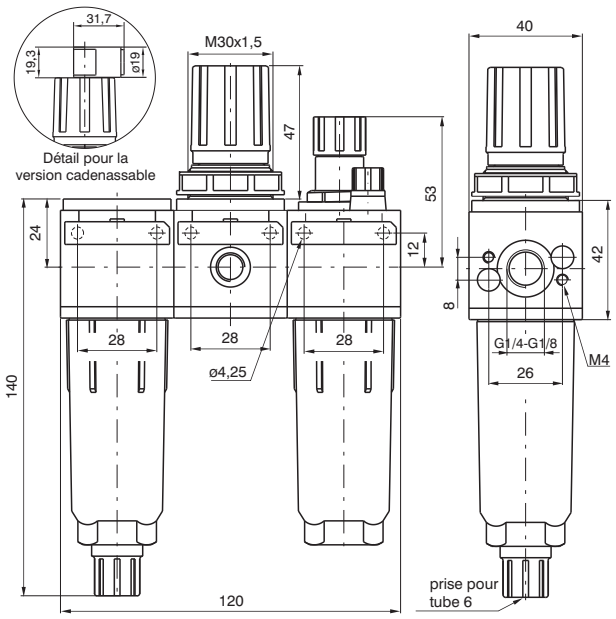

Référence de Commande

17Ⓥ07Ⓒ.Ⓢ.Ⓖ.Ⓣ.Ⓞ

Ⓥ	VERSION
	0 = Corps en zamac
	1 = Corps en technopolymère
Ⓒ	ORIFICES
	A = G 1/8"
	B = G 1/4"
Ⓢ	SEUIL DE FILTRATION
	A = 5µ
	B = 20µ
	C = 50µ
Ⓖ	PLAGE DE RÉGLAGE
	A = 0 ÷ 2 bar
	B = 0 ÷ 4 bar
	C = 0 ÷ 8 bar
	D = 0 ÷ 12 bar
Ⓣ	CLASSIFICATION
	P = Protection de la cuve
	S = Purge automatique
	PS = Protection de la cuve et purge automatique
Ⓞ	OPTION
	=Standard (sans options)
	K = Version cadenassable

Exemple: 17107A.B.C.P
Ensemble monté composé du filtre, du régulateur et lubrificateur corps en technopolymère Taille 1 orifices G1/8". Seuil de filtration 20µ, plage de réglage 0-8 bar avec cuve protégée et corps en technopolymère.

Courbe des débits

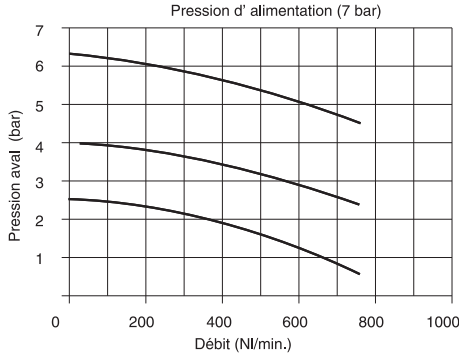

Caractéristiques de réglage

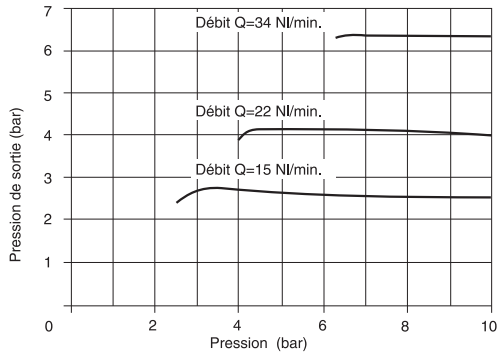

Caractéristiques de construction

- Corps en zamac ou en technopolymère chargé avec les orifices insérés en laiton.
- Possibilité de se fixer directement sur une paroi au moyen de vis M4 protégée par une plaquette amovible.
- Cuve en matière thermoplastique transparente vissée sur le corps.
- Protection de la cuve en technipolymère anti-choc.
- Filtre à double action filtrante: par centrifugation de l'air au moyen de liélément poreux en HDPE interchangeable et qui peut-être démonté et régénéré par lavage.
- Purge des condensats à commande manuelle et semi- automatique; Fonction obtenue manuellement. Dans la version semiautomatique la purge des condensats se fait par manque de pression ou bien à la mise sous pression par l'orientation du robinet vers le haut.
- Visualisation du niveau mini maxi sur 360° même avec la protection montée.
- Régulateur de pression à membrane avec échappement de la surpression (fonction relieving) avec clapet compensateur.
- Poignée de réglage de la pression bloquée en position.
- Deux prises manomètres avec un bouchon équipé de joint.
- Ecrou de fixation pour montage en panneau.
- Sur demande peut-être fourni avec une cuve équipée de purge automatique des condensats.
- Lubrificateur à brouillard d'huile avec orifice de passage à débit variable en fonction du débit.
- Visualisation du niveau mini maxi sur 360° même avec la protection montée.
- Voyant de contrôle du passage d'huile en matière thermoplastique transparente avec bouton de réglage.
- Bouchon de remplissage d'huile.

Caractéristiques techniques

Orifices	G 1/8" - G 1/4"
Pression de fonctionnement maxi (bar)	13
Température °C	50
Prise manomètre	G 1/8"
Poids et cuve en technopolymère (gr.)	375
Poids avec le corps métallique (gr.)	755
Plage de réglage de la pression (bar)	0÷2 / 0÷4 / 0÷8 / 0÷12
Seuil de filtration	5µ - 20µ - 50µ
Volume maxi des condensats (cm³)	20
Valeur à titre indicatif sur la quantité de lubrifiant	1 goutte tous les 300/600 Nl
Type d'huile	FD22 - HG32
Capacité de la cuve (cm³)	36
Position de montage	Vertical
Vis de fixation en paroi	M4
Couple maxi de serrage des raccords (Nm) corps métallique	30
Couple maxi de serrage des raccords (Nm) corps en technopolymère	15
Débit mini. d'intervention à 6,3 bar (Nl/min)	10

Les paramètres techniques peuvent être sujet à modifications sans préavis.

Régulateur de précision avec relieving et débit majoré

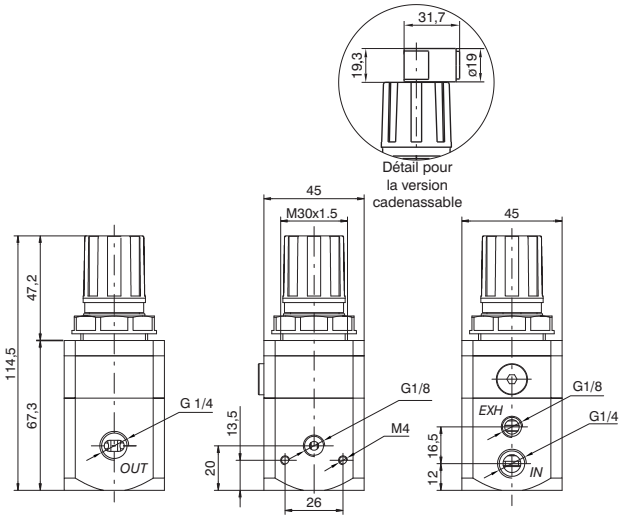

Référence de Commande

171S2B.Ⓖ.Ⓞ

Ⓖ	PLAGE DE RÉGLAGE
	0002 = 0,1 - 2 bar
	0004 = 0,1 - 4 bar
	0007 = 0 ,1 - 7 bar
	0010 = 0 ,1 - 10
Ⓞ	OPTION
	=Standard (sans options)
	K = Version cadenassable

Exemple: 171S2B.C
Régulateur de pression avec Releaving grand débit G 1/4" 0,1 - 7 bar.

Courbe des débits

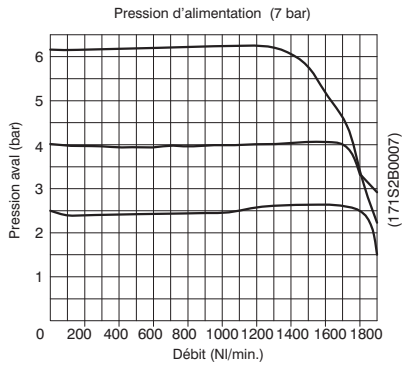

Caractéristiques de réglage

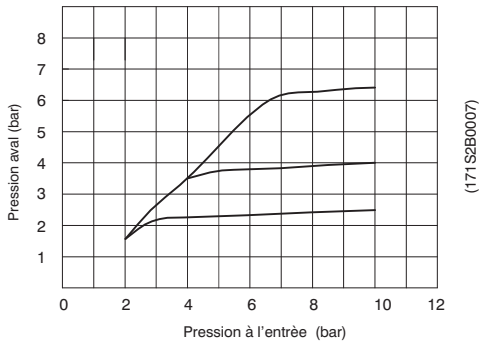

Courbe des débits à l'échappement

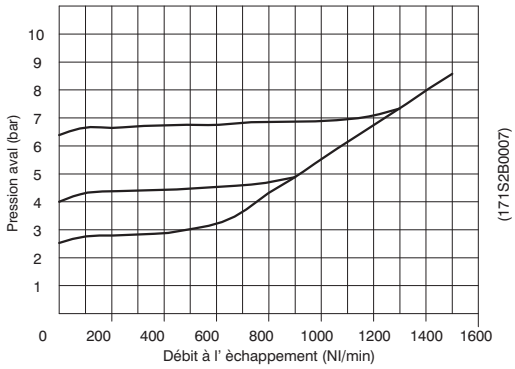

Caractéristiques de construction

- Grande précision de réglage associé à un débit important de la vanne d'échappement de la surpression aval.
- Débit très important avec une chute de pression très infime.
- Poignée de réglage verrouillable de la pression dans la position désirée.
- Corps en alliage léger.
- Deux prises pour manomètre avec un bouchon équipé de son joint.
- Écrou de fixation pour montage en panneau. .
- Une fois la mise en pression éffectuée, le régulateur emet une légère fuite, c'est une caractéristique et non pas un défaut.

Caractéristiques techniques

Orifices	G 1/4"
Pression de fonctionnement maxi (bar)	10
Température °C	50
Prise manomètre	G 1/8"
Poids (gr.)	380
Plage de réglage de la pression (bar)	0,1 ÷ 2 / 0,1 ÷ 4 0,1 ÷ 7 / 0,1 ÷ 10
Position de montage	indifférent
Consommation d'air (Nl/min) (P. alim. 10)	5
Couple maxi de serrage des raccords (Nm)	25
Fluide	Air filtré 20µm et de préférence non lubrifié
Diamètre du trou pour un montage en panneau (mm)	30

Pressostat complet avec adaptateur

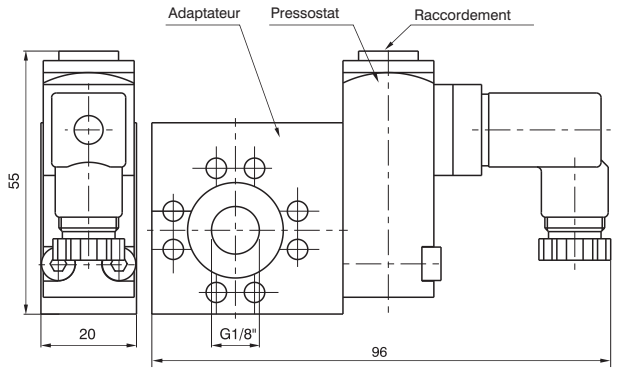

Exemple: 1714C
Pressostat complet avec adaptateur.

Référence de Commande

17Ⓣ

	CLASSIFICATION
Ⓣ	14A = Adaptateur pour pressostat
	14B = Pressostat
	14C = Pressostat complet avec adaptateur

Raccordements

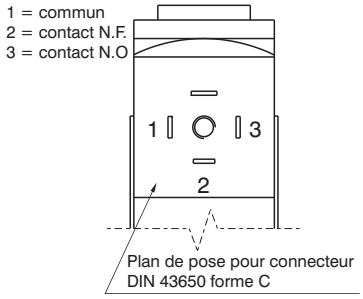

Caractéristiques de construction

- Le pressostat complet avec son adaptateur doit être monté entre 2 éléments d'un groupe de traitement d'air (il ne peut être utilisé en solo ou monté à un extrémité d'un groupe FRL).
- Le pressostat peut être réglé à la pression désirée (de 2 - 10) en agissant sur la vis de réglage.
- Le raccordement électrique est réalisé au moyen d'un connecteur de 15 mm (plan de pose DIN 43650 forme C).
- Le contact du microswitch peut-être utilisé en normalement fermée ou ouvert.

Caractéristiques techniques

Pression de fonctionnement maxi (bar)	13 - 1,3 Mpa
Température °C	50
Poids (gr.)	160
Intensité maxi du microswitch (A)	1
Tension maximum (VAC)	250
Degré de protection (avec le connecteur monté)	IP 65
Plage de réglage de la pression (bar)	2 ÷ 10
Position de montage	indifférent

Bloc de dérivation

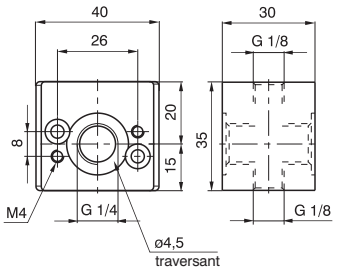

Référence de Commande

17140

Poids en gr. 75

Prise d'air profilé en "H"

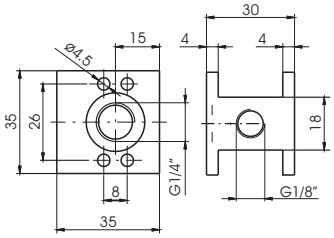

Référence de Commande

17140H

Poids en gr. 50

Équerre de fixation

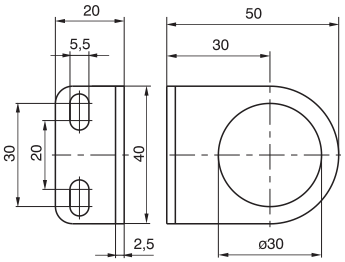

Référence de Commande

17150

Poids en gr. 32

Etrier de fixation

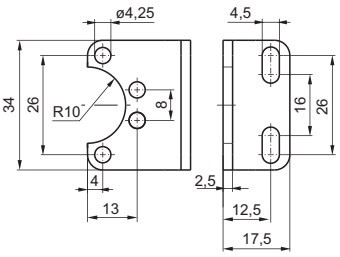

Référence de Commande

170M5

Poids en gr. 20

Les paramètres techniques peuvent être sujet à modifications sans préavis.

Kit d'assemblage

Référence de Commande

1716Ⓥ

Ⓥ	VERSION
	0 = Standard
	5 = pour démarreur progressif

Poids en gr. 15

Kit d'assemblage régulateurs en batterie

Référence de Commande

170M6

Poids en gr. 20

Manomètre

Référence de Commande

17070Ⓥ.Ⓢ

Ⓥ	VERSION
	A = Cadran ø40
	B = Cadran ø50
Ⓢ	ÉCHELLE
	A = Échelle 0-4 bar
	B = Échelle 0-6 bar
	C = Échelle 0-12 bar

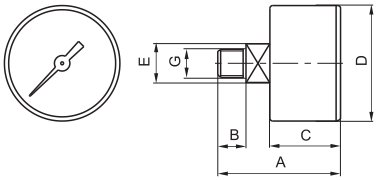

DIMENSIONS

RÉFÉRENCE	A	B	C	D	E	G	Poids gr.
17070A	44	10	26	41	14	1/8”	60
17070B	45	10	27	49	14	1/8”	80

Manomètre cadran D. 23

Référence de Commande

17070M.Ⓢ

Ⓢ	ÉCHELLE
	A = Échelle 0-4 bar
	B = Échelle 0-6 bar
	C = Échelle 0-12 bar

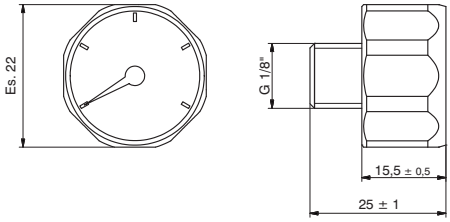

Poids en gr. 20

3